0

①

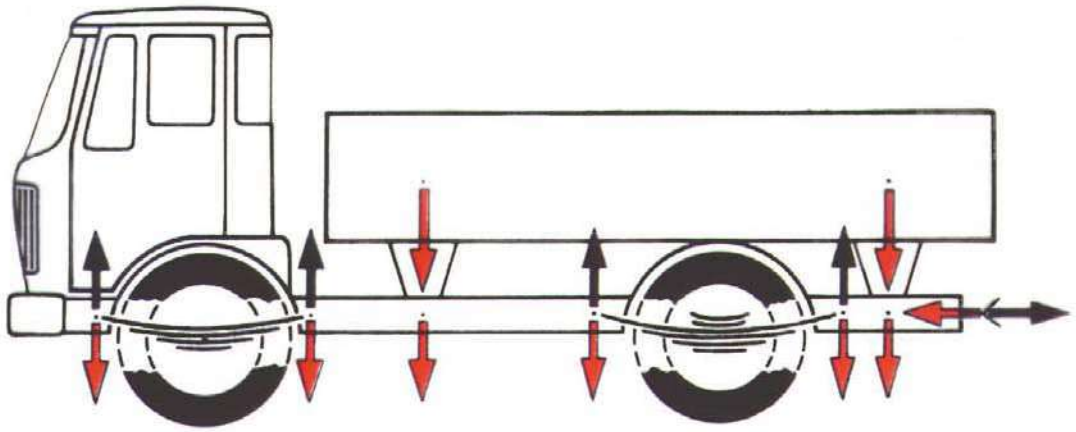

②

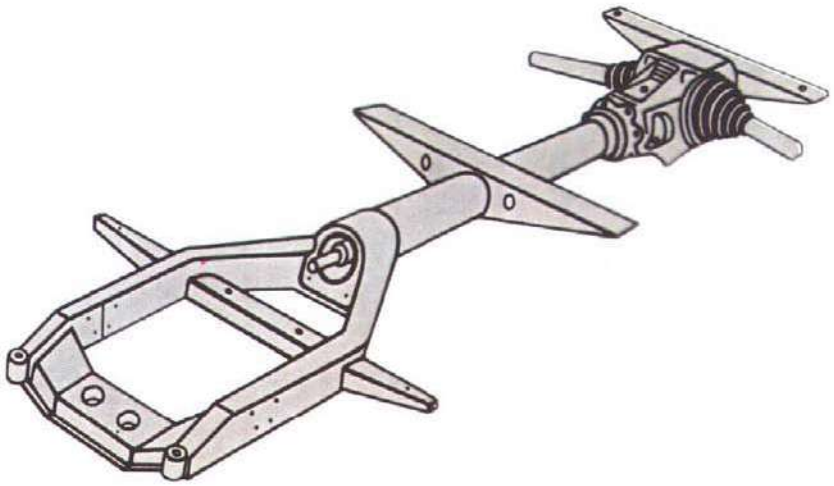

③

①

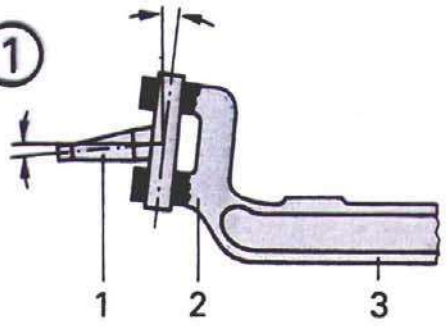

②

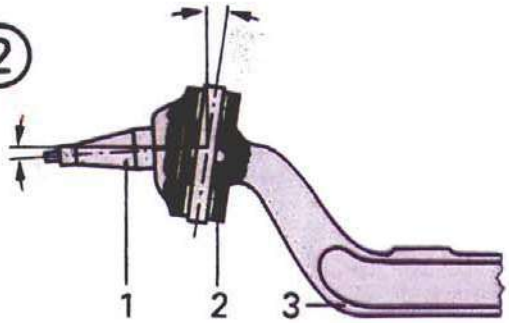

③

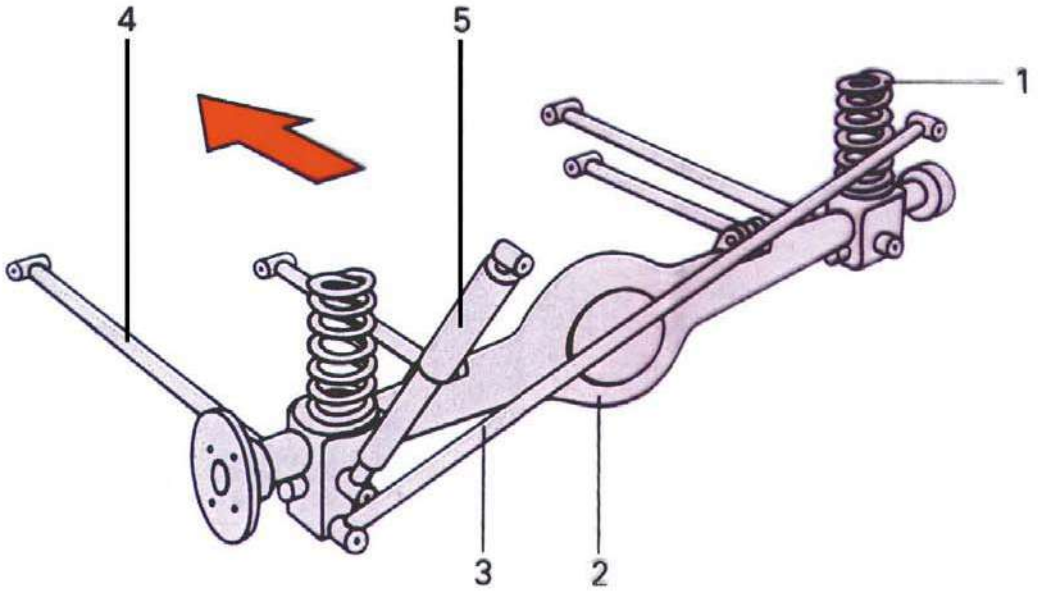

④

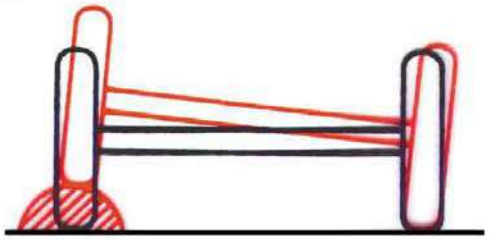

⑤

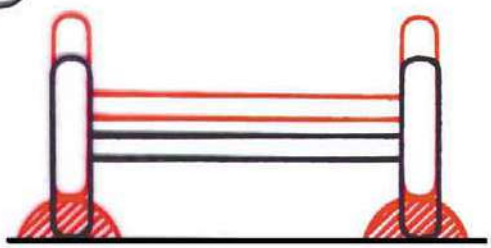

①

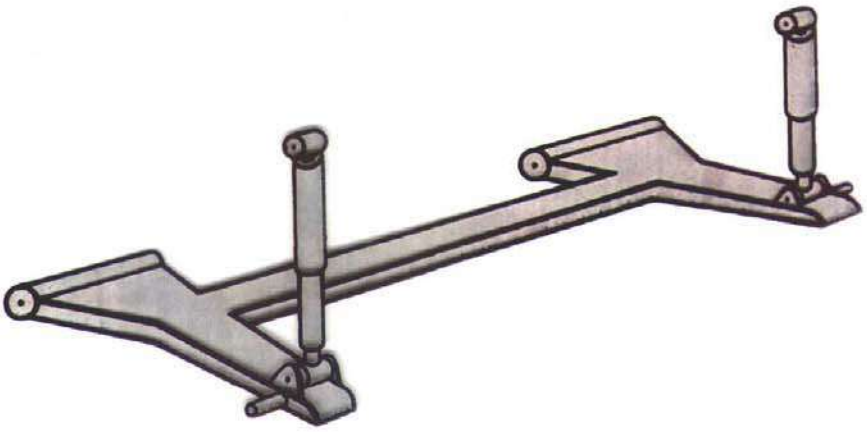

②

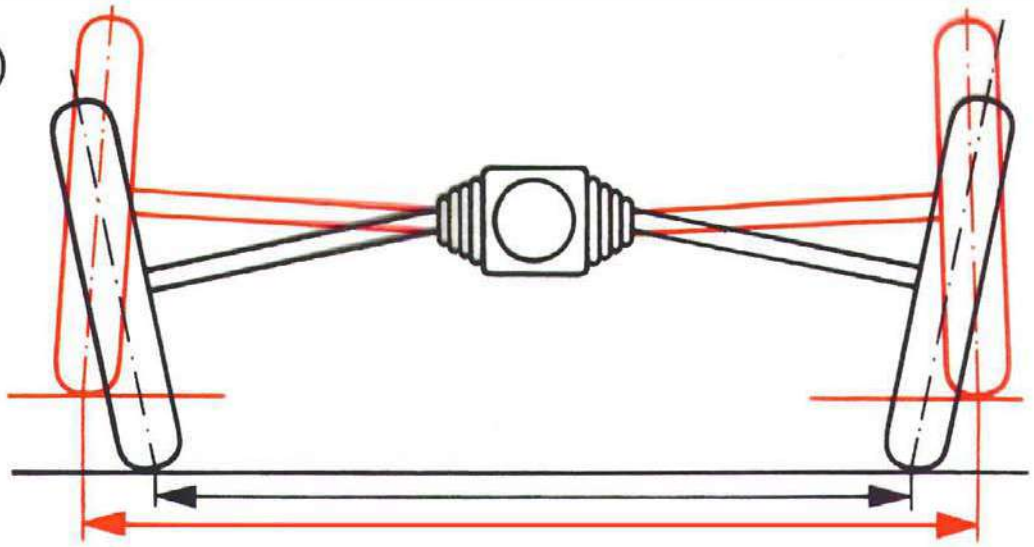

③

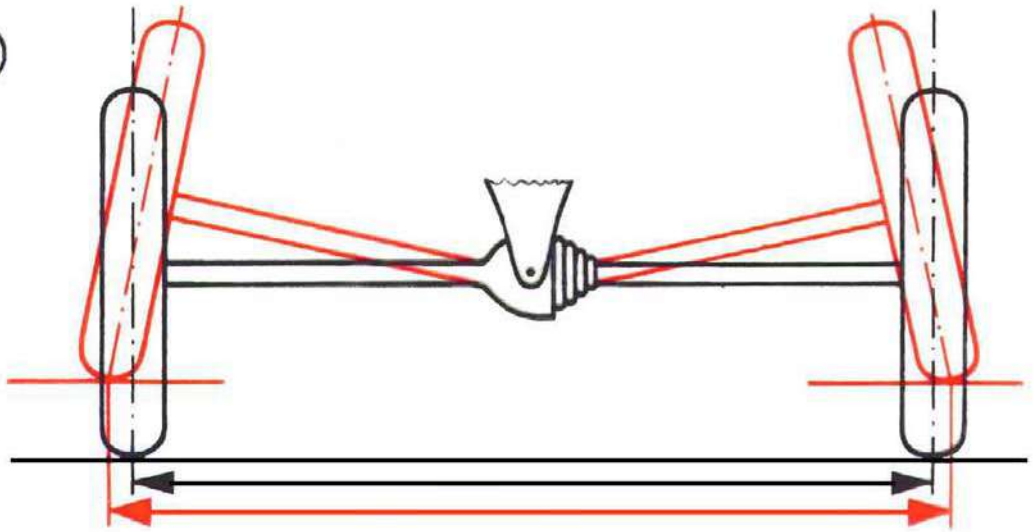

0

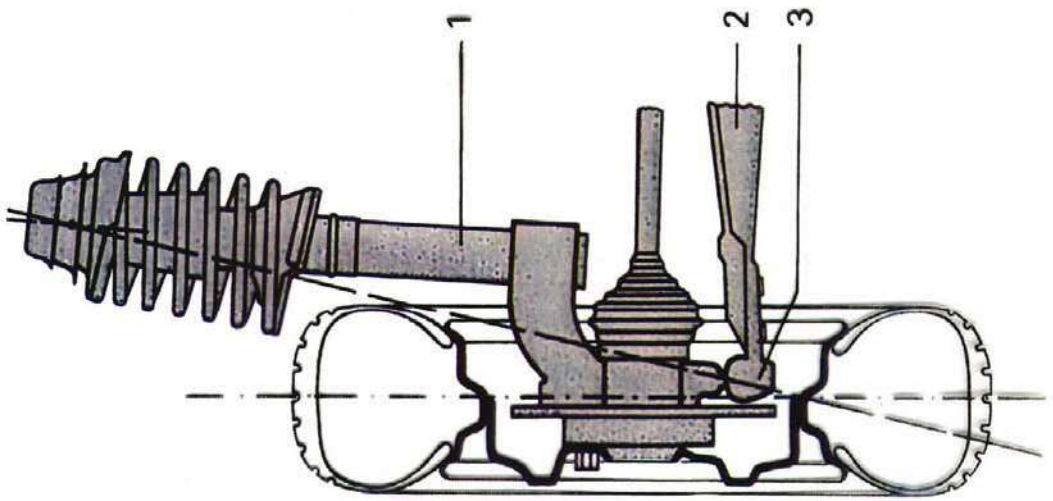

②

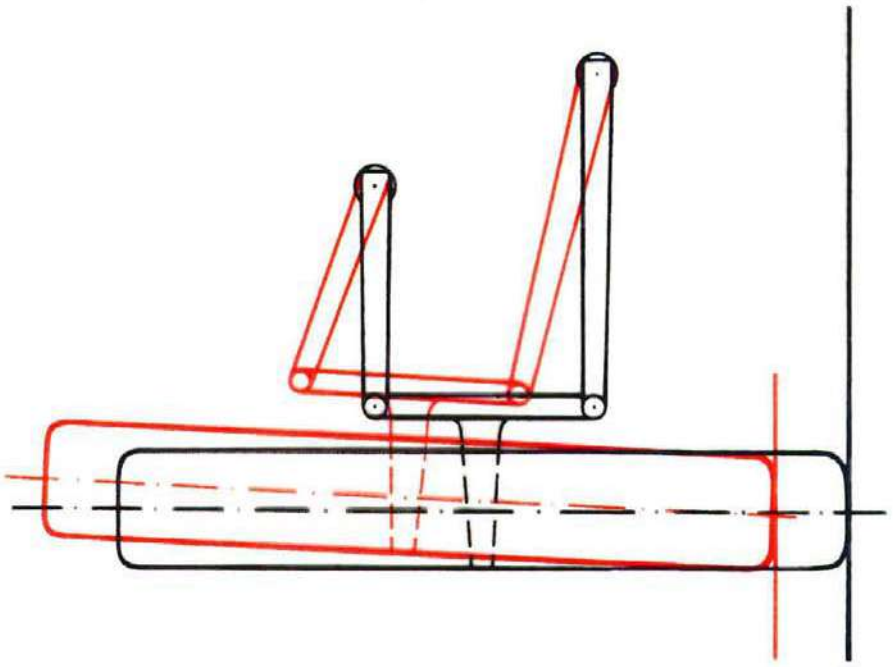

①

0

①

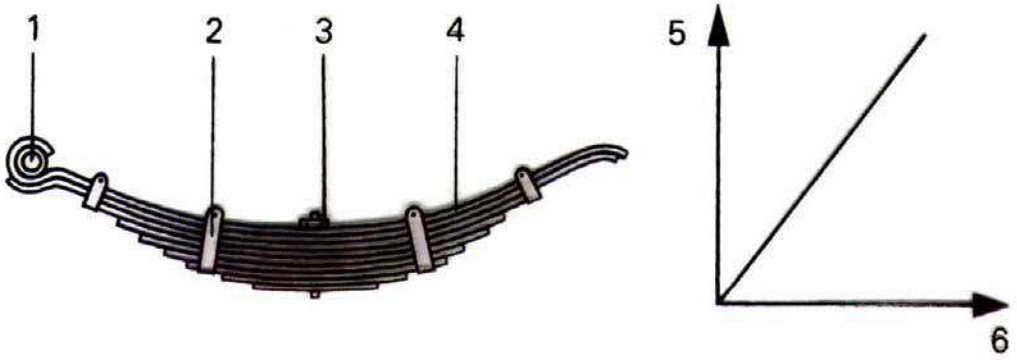

②

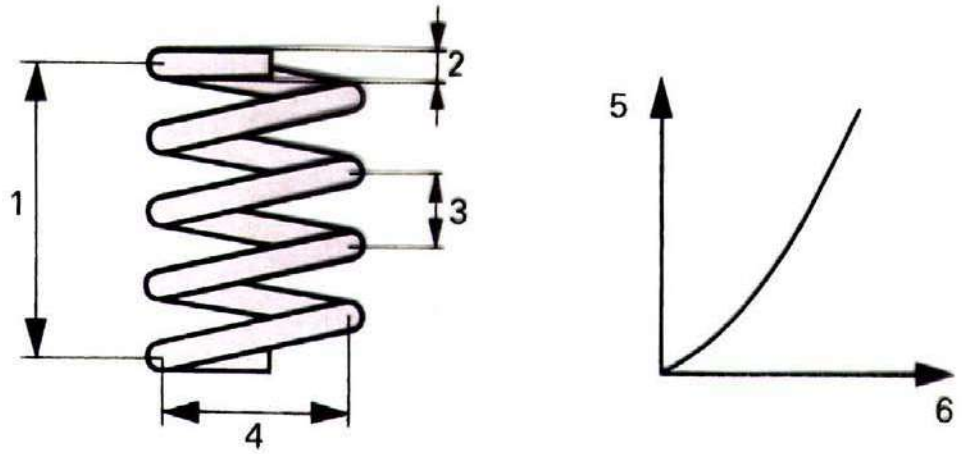

③

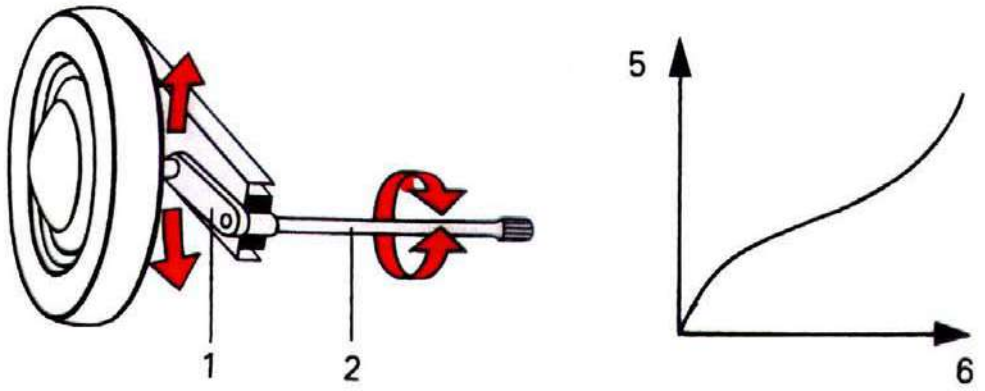

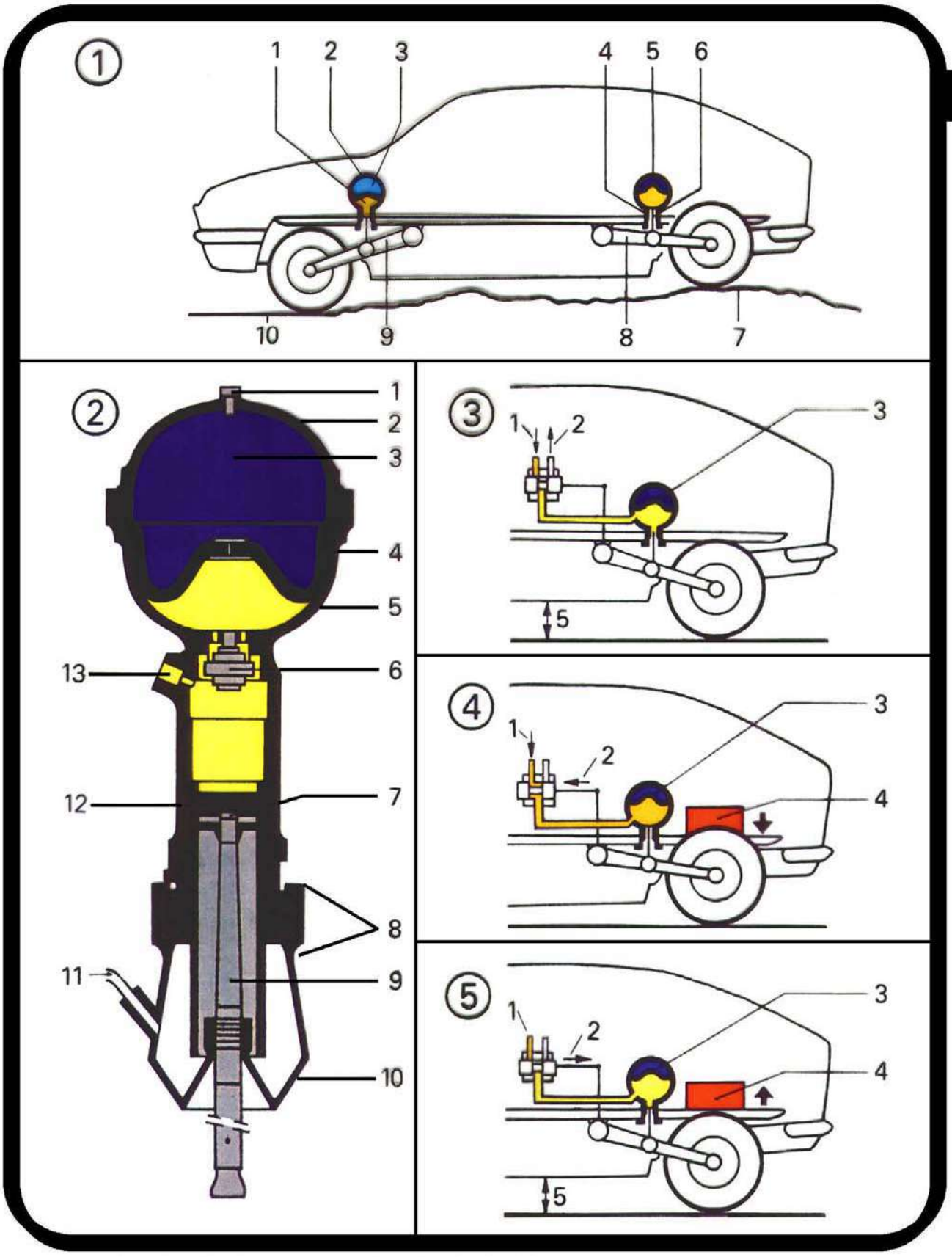
①
1
2
3
4
5
6
10
9
8
7
②
1
2
3
4
5
6
7
8
9
10
11
12
13
③
1
2
3
5
④
1
2
3
4
⑤
1
2
3
4
5

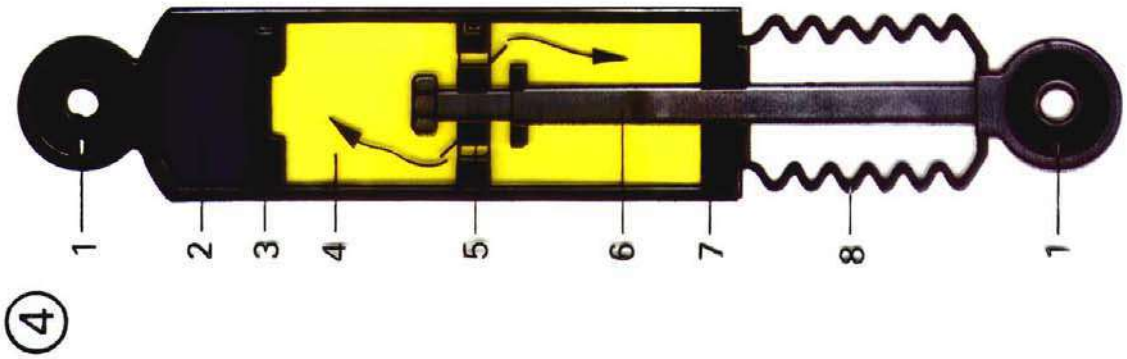

④

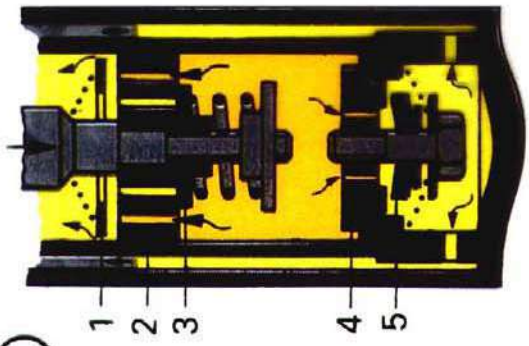

②

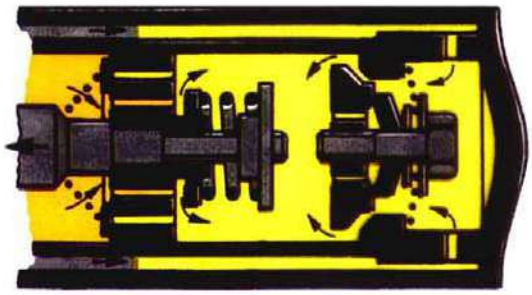

③

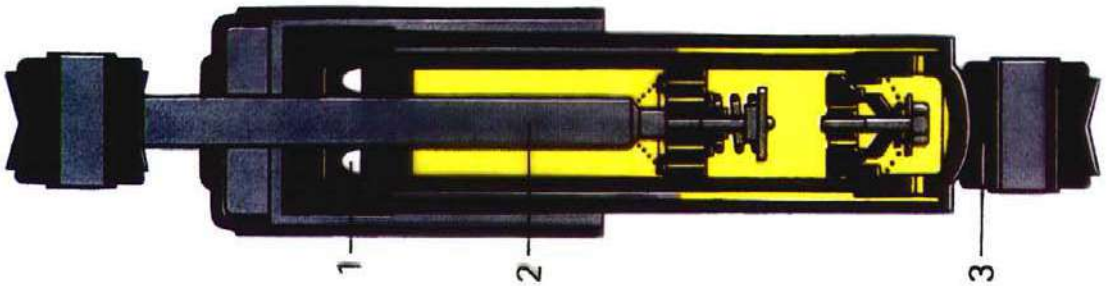

①

①

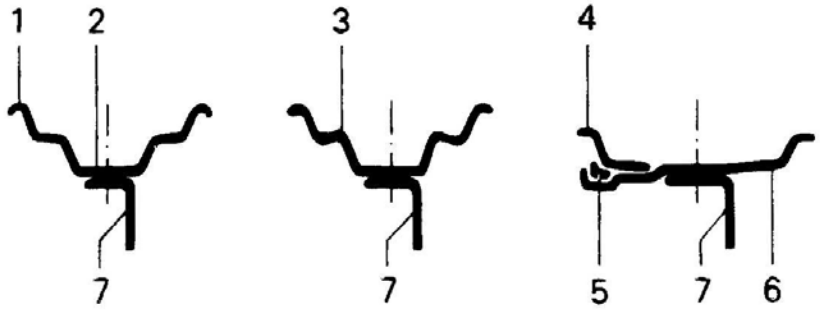

②

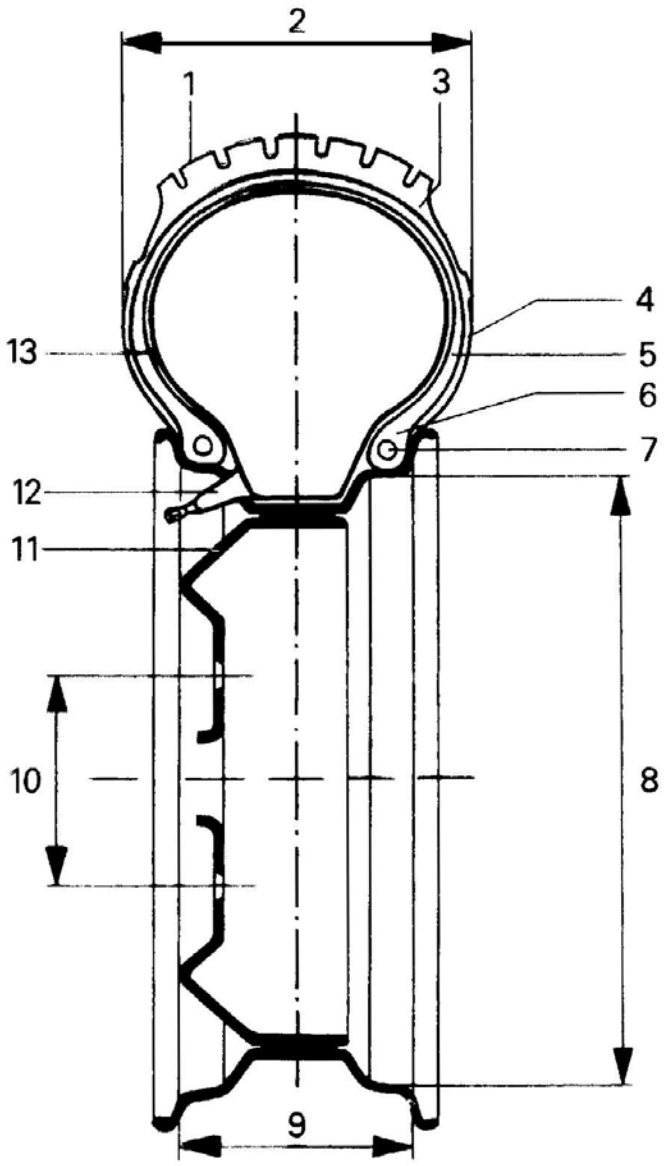

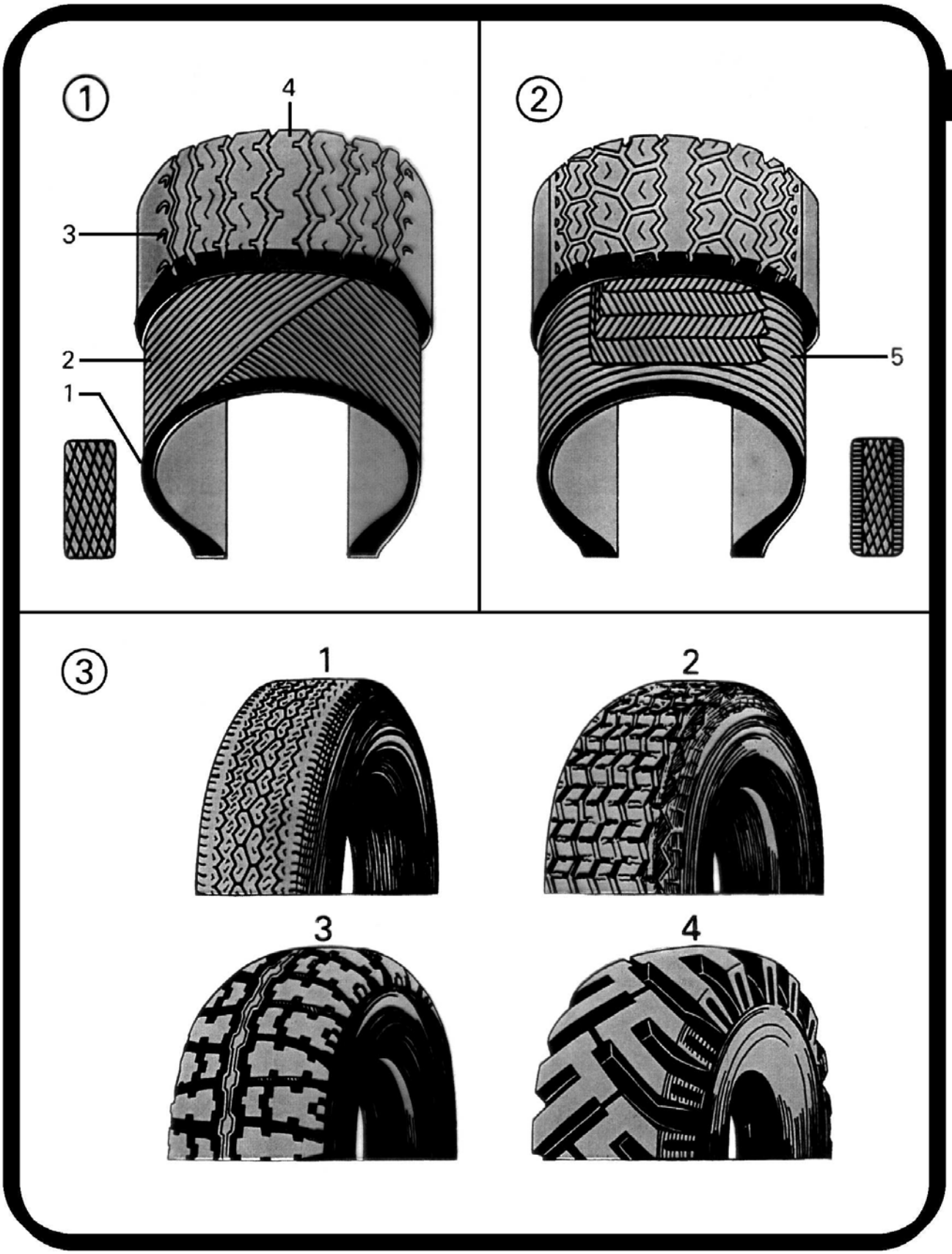
①
4
3
2
1
②
5
③
1
2
3
4

0

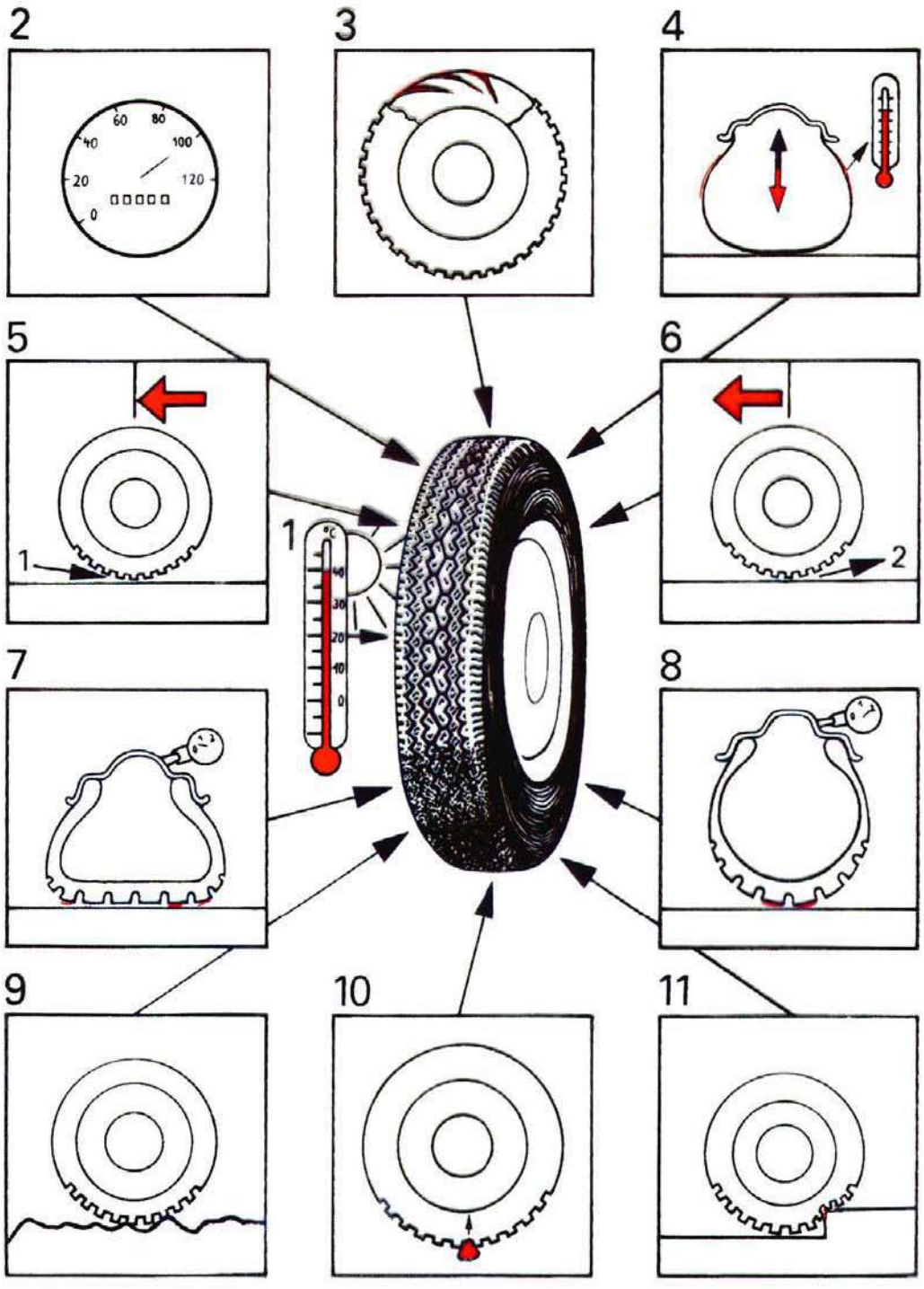

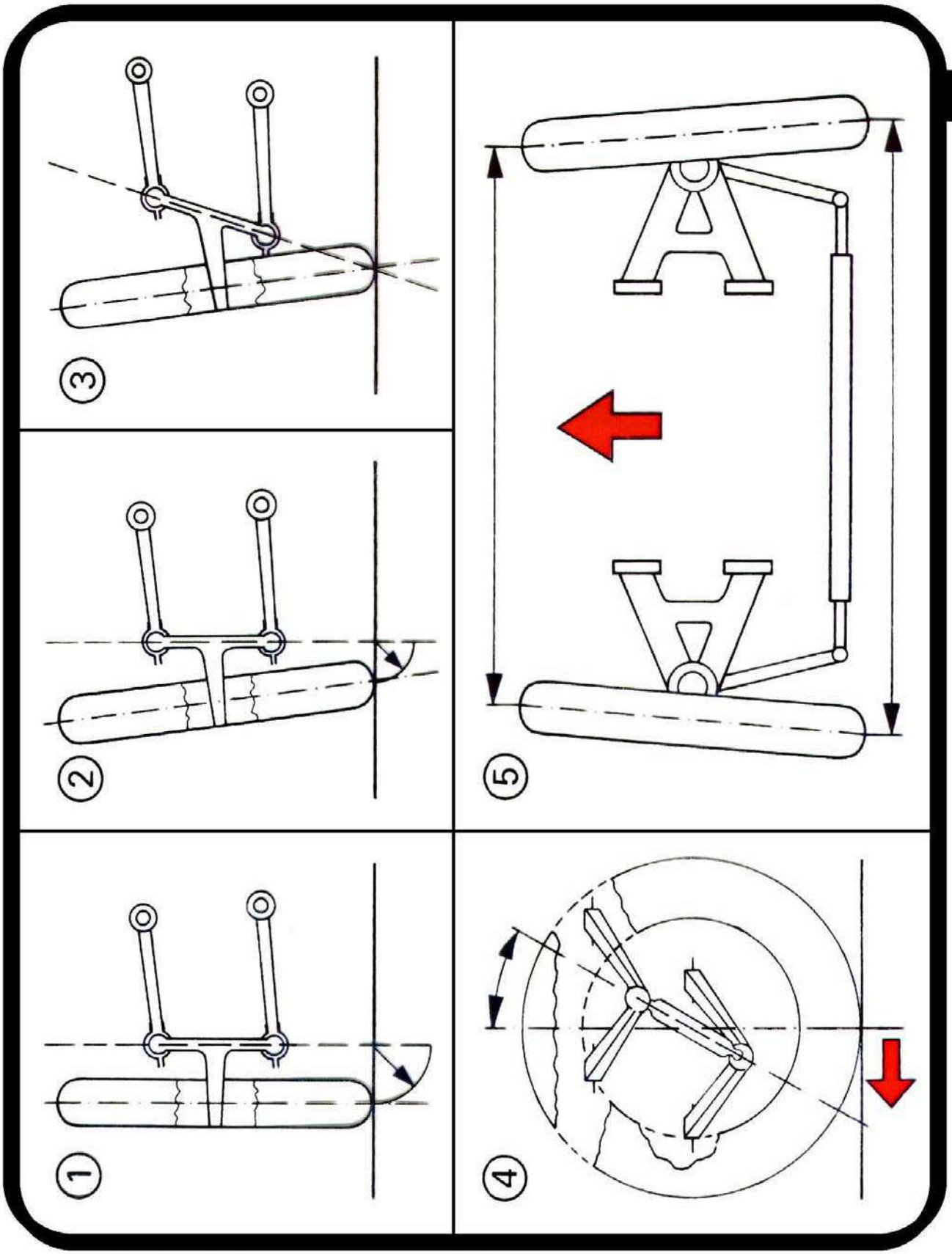
0
3
2
5
1
4

0

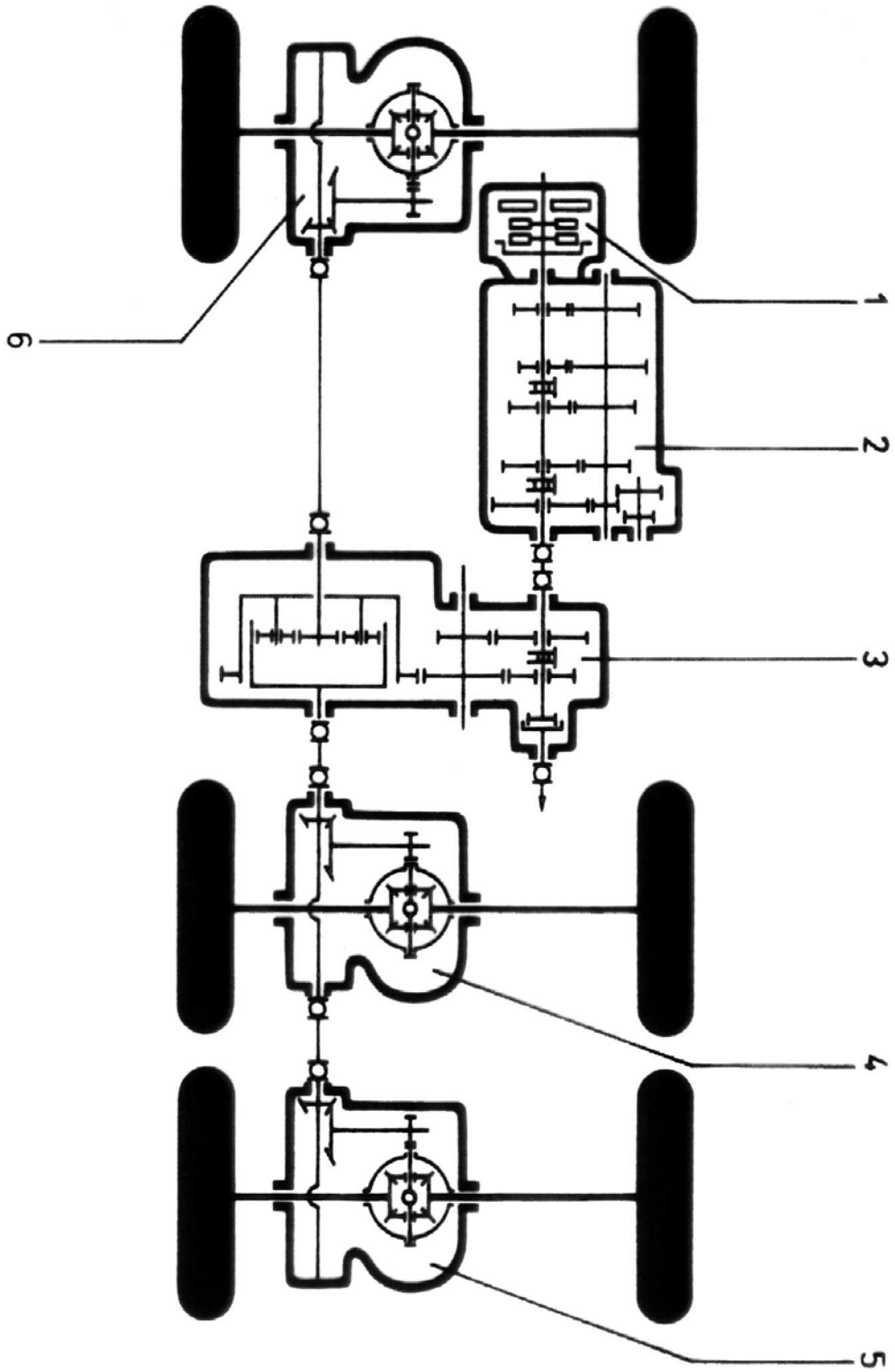

0

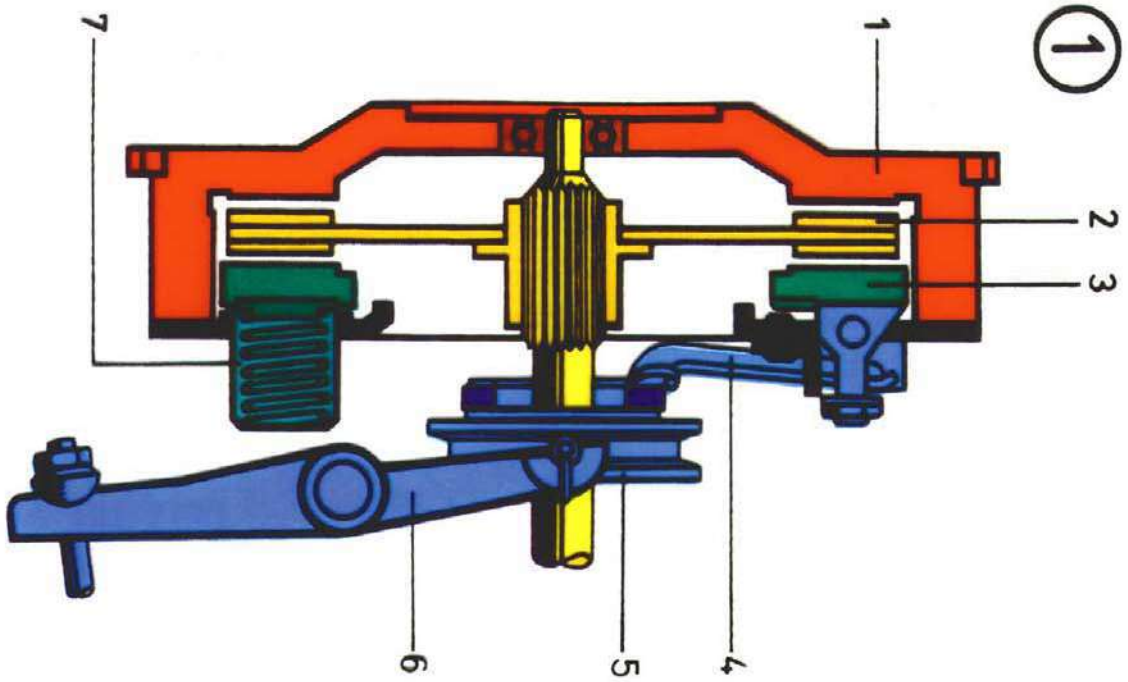

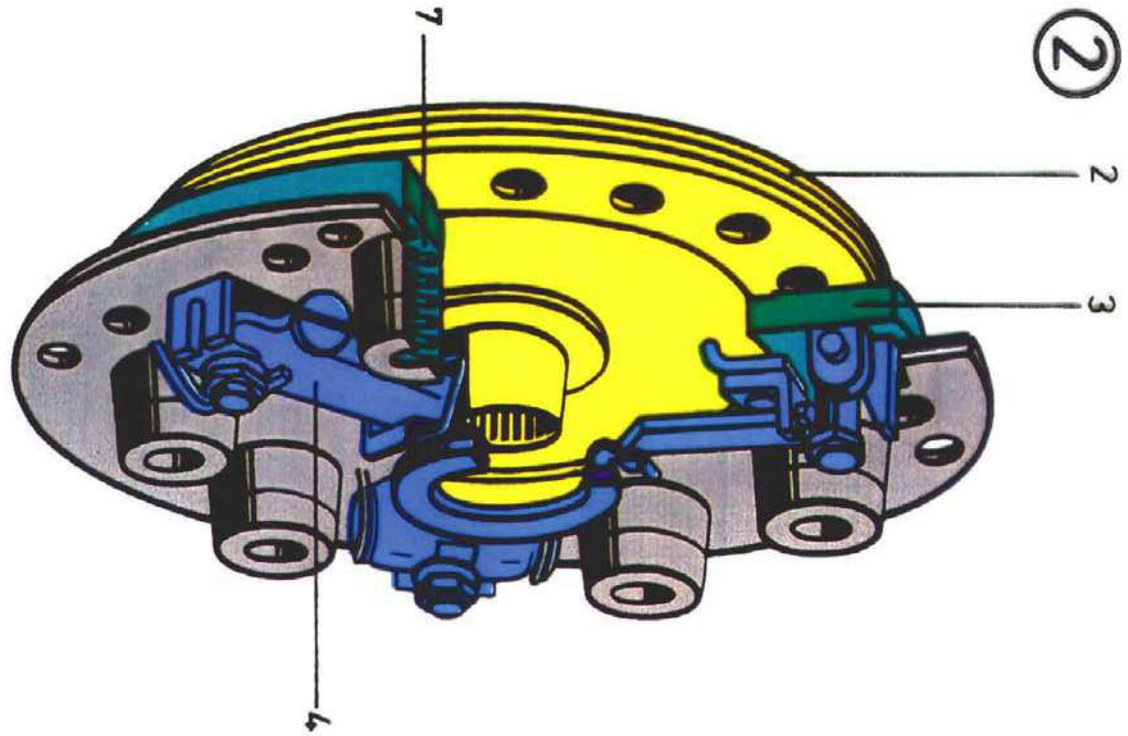

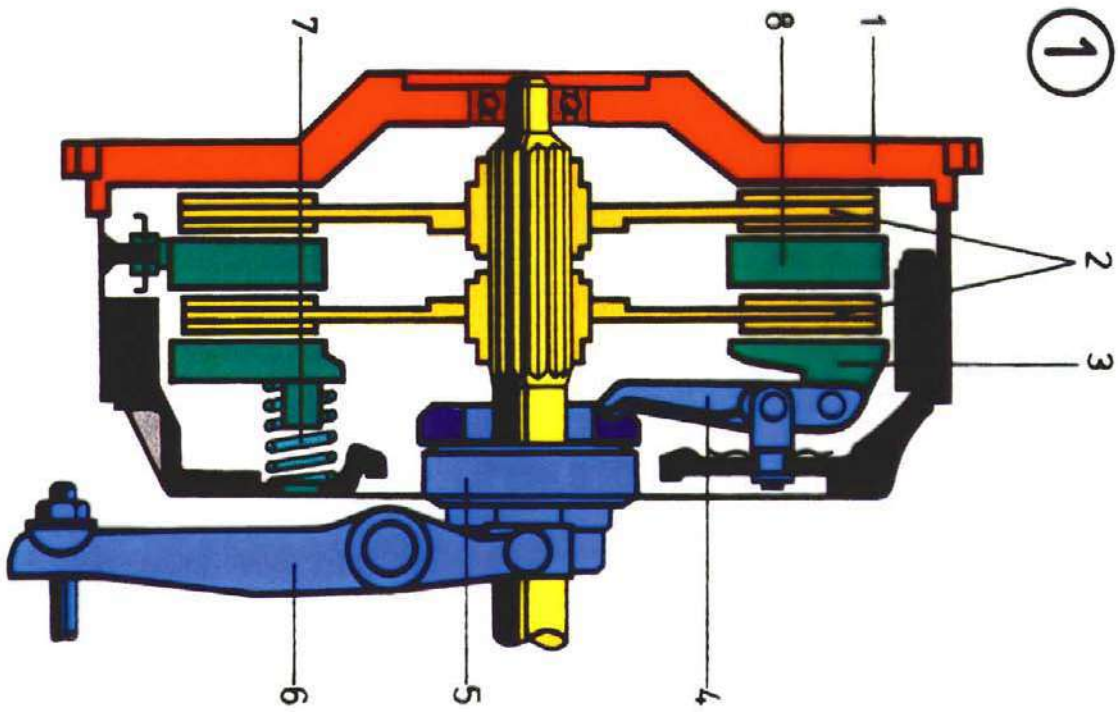
①
7
8
1
2
3
6
5
4

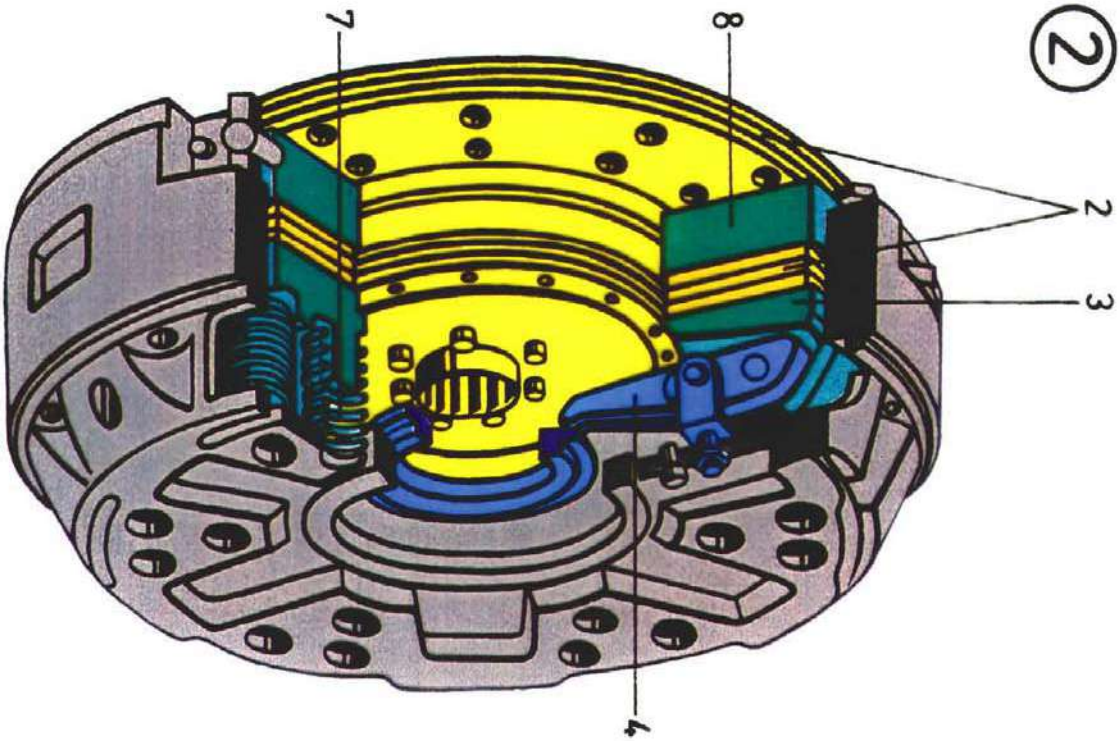
②
7
8
2
3
4

0

①

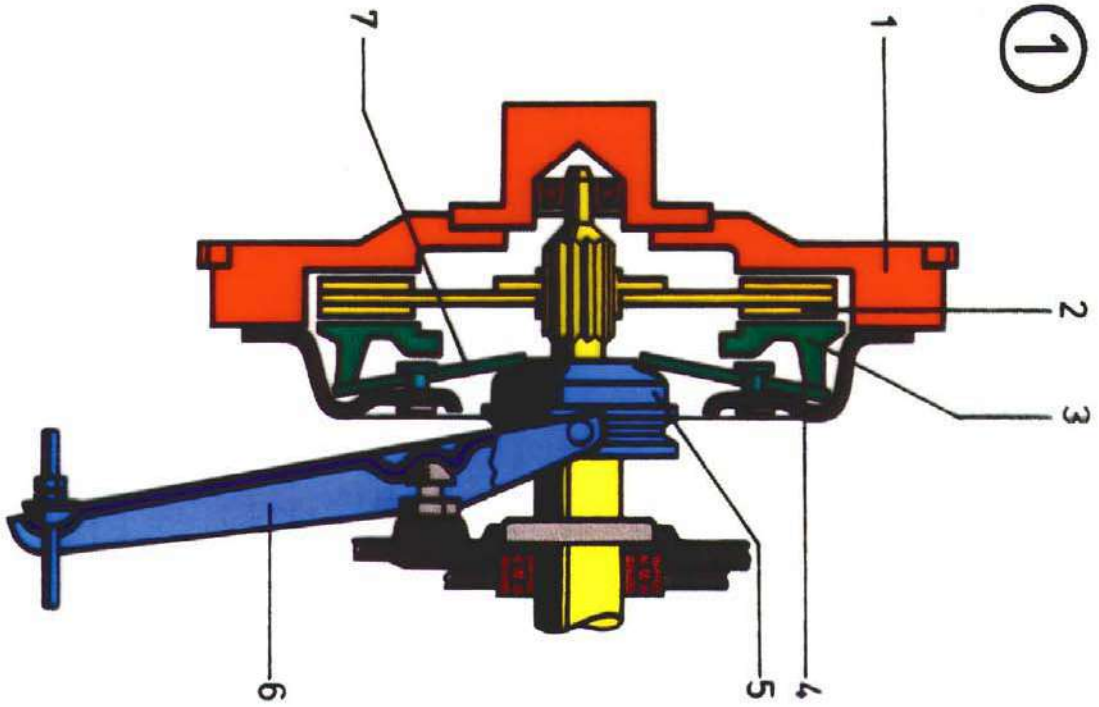

②

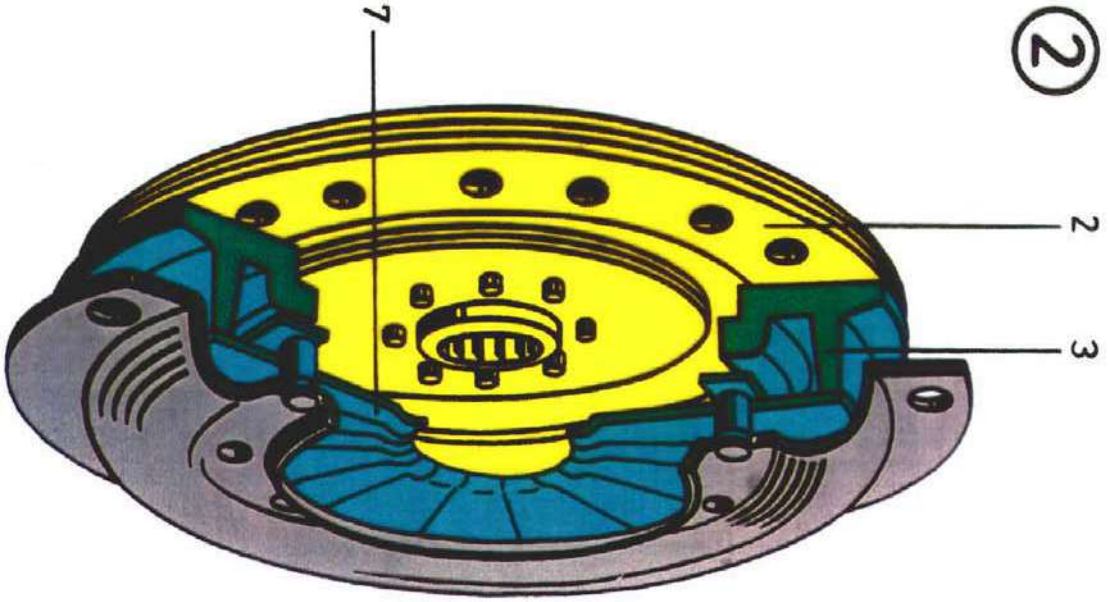

0

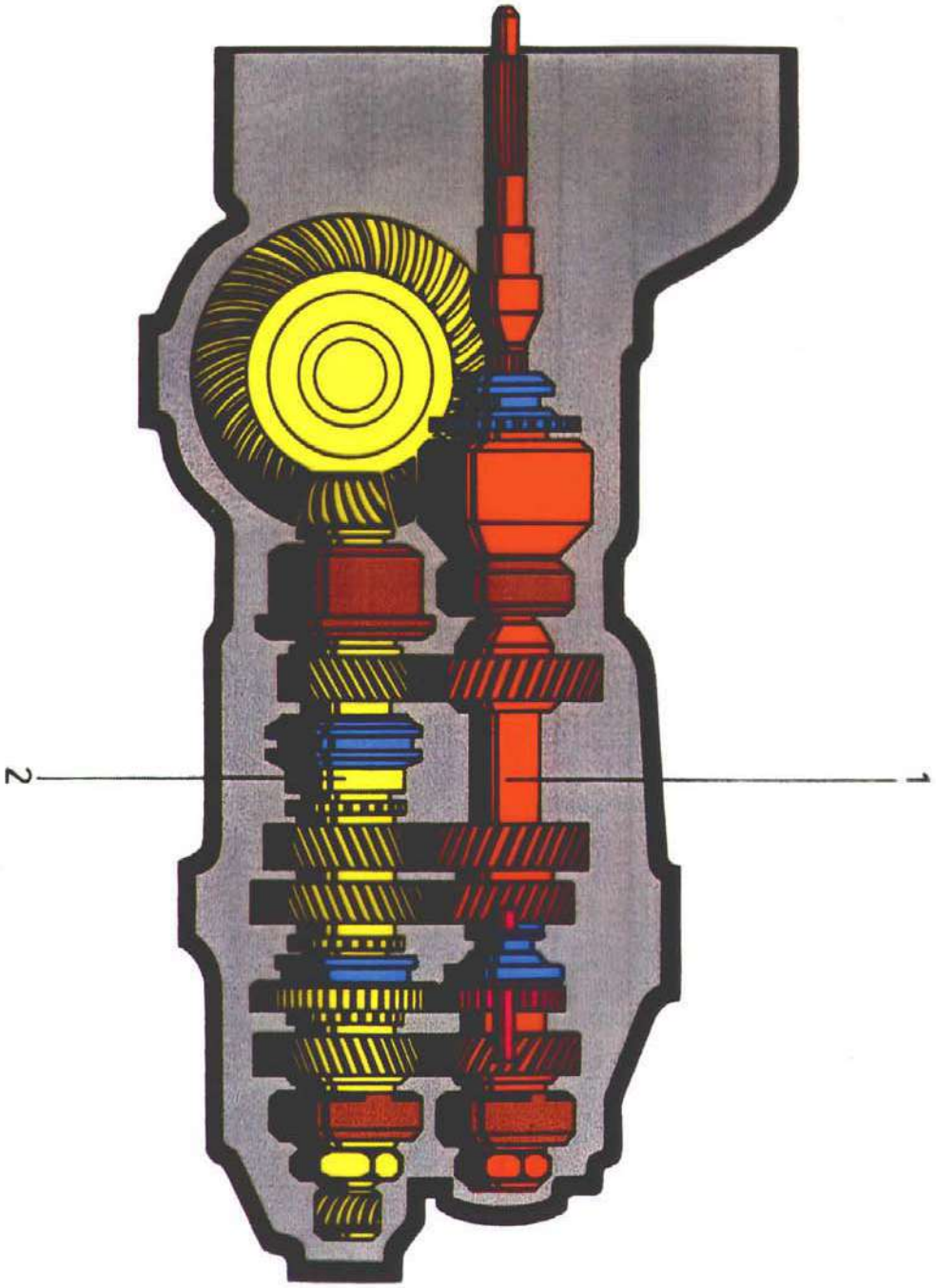

0

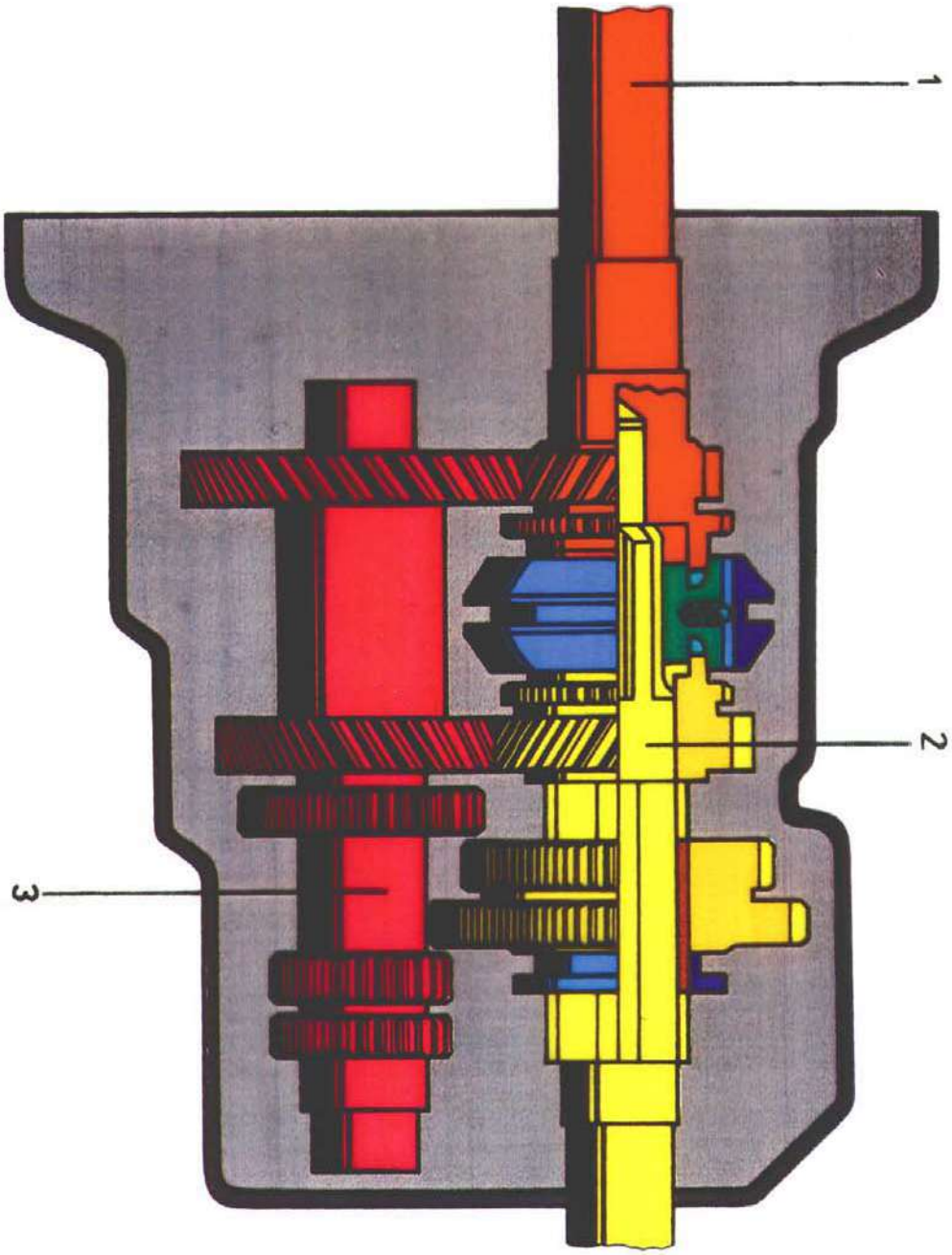

0

① 2 3

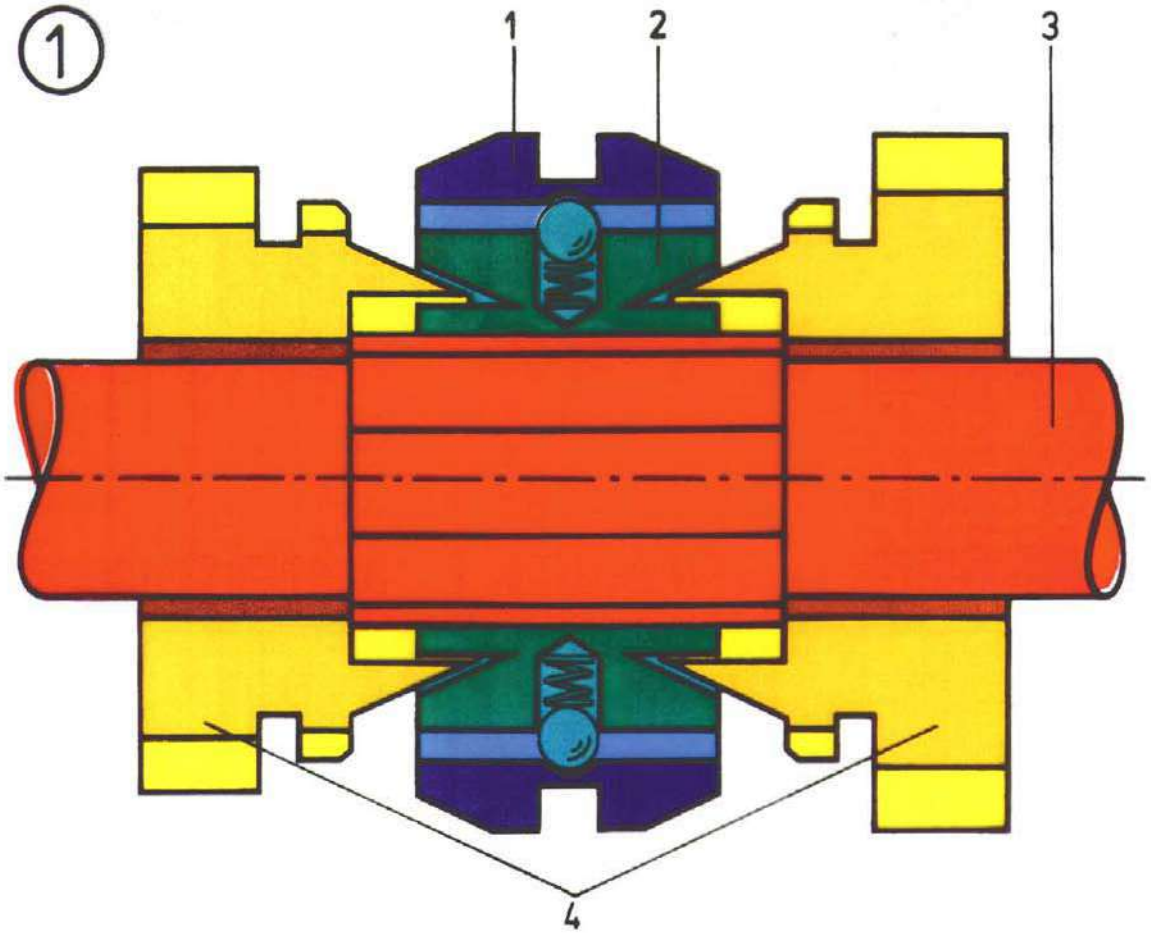

② ③

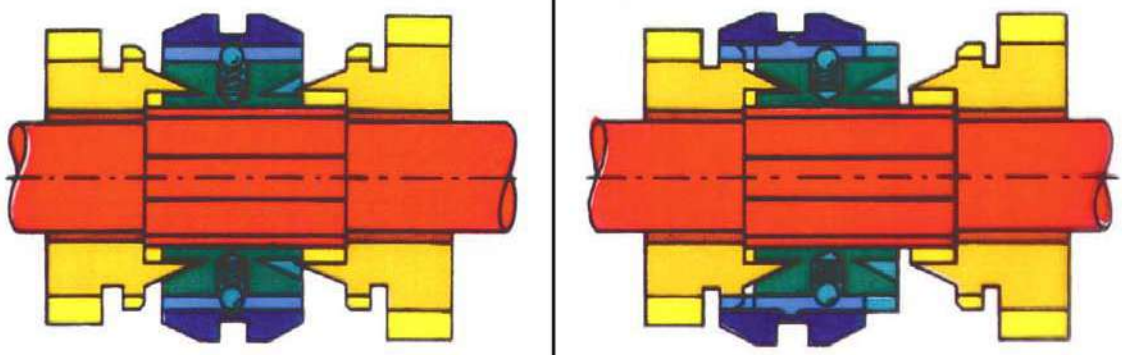

① 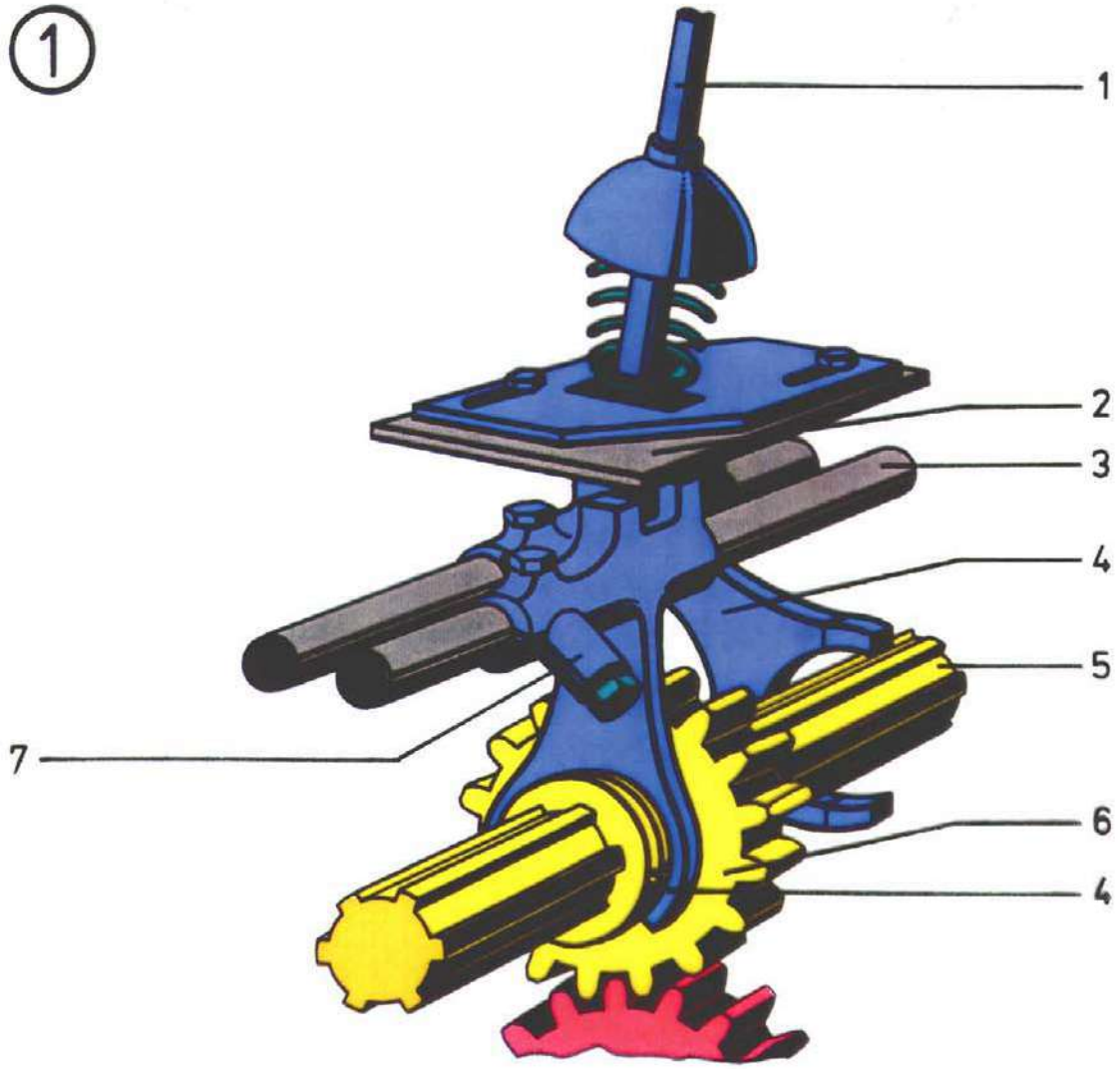

② 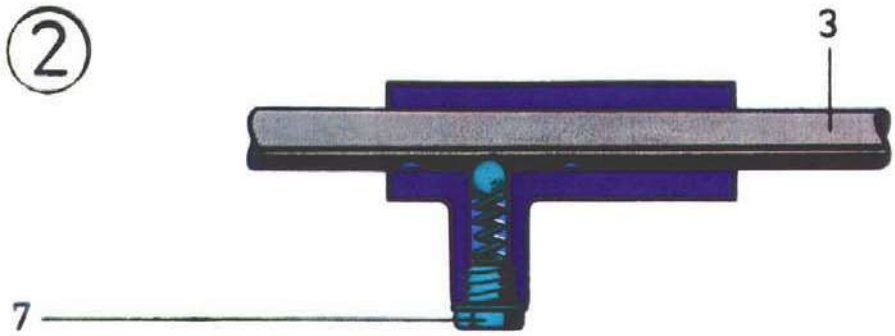

0

① 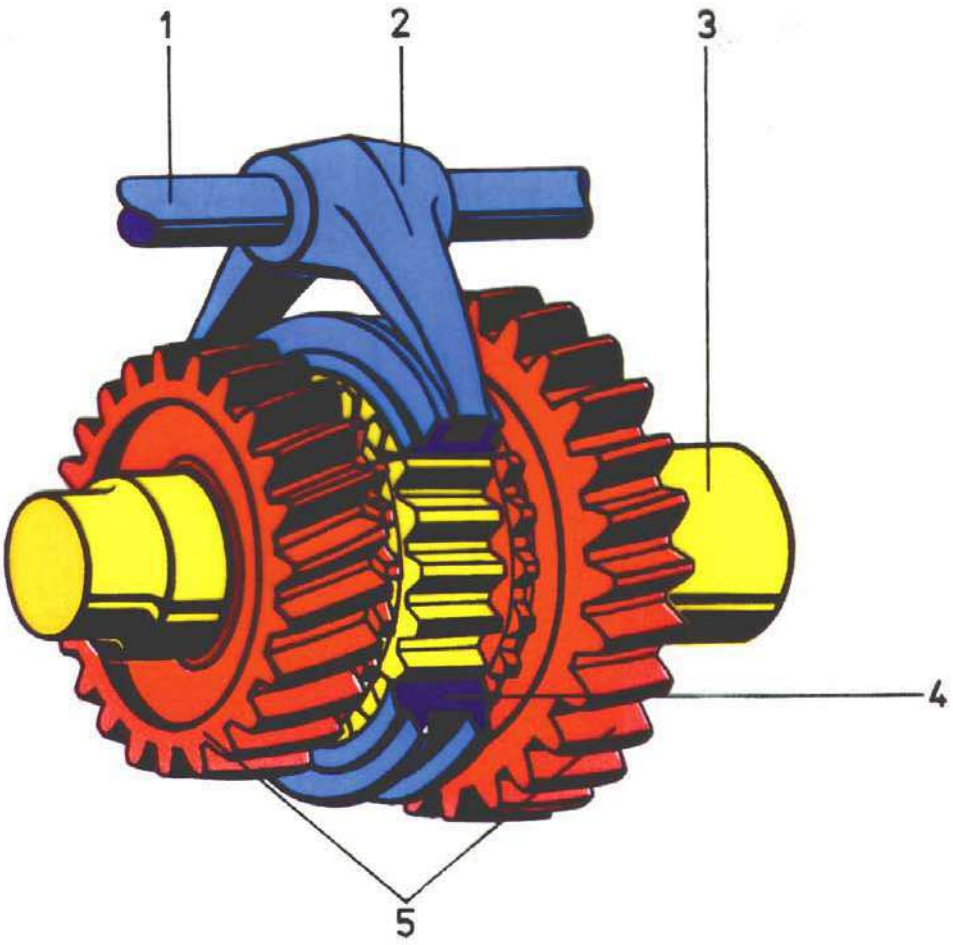

② 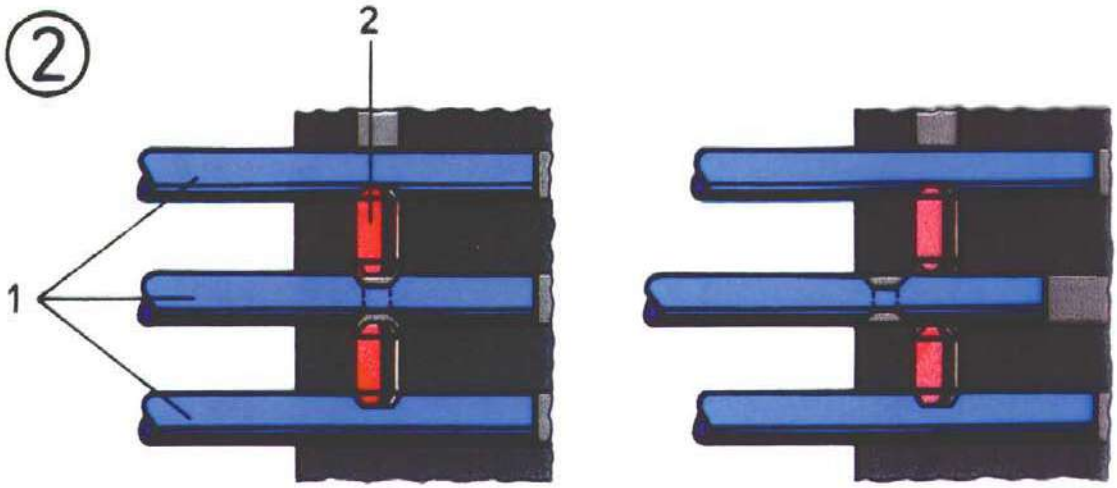

0

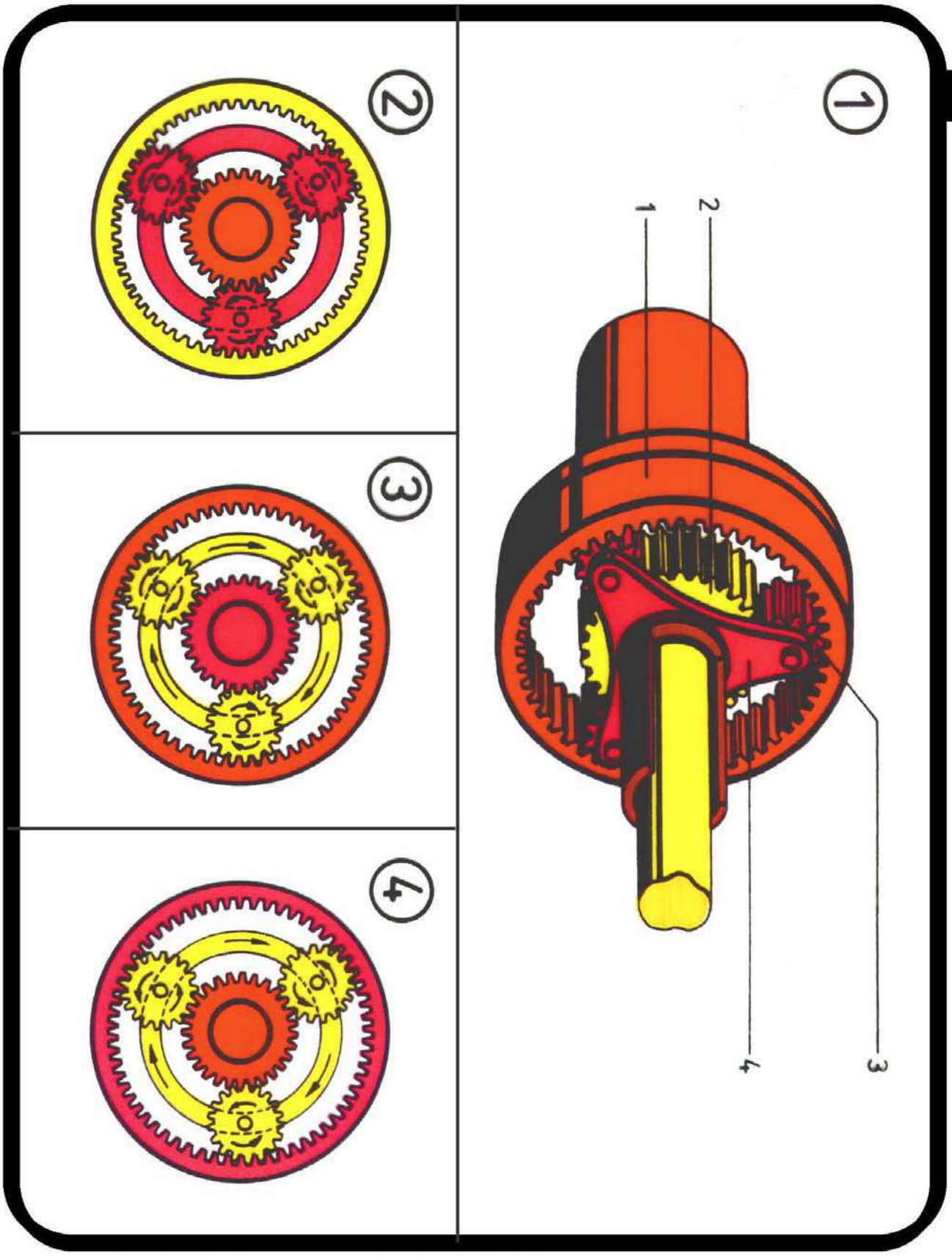

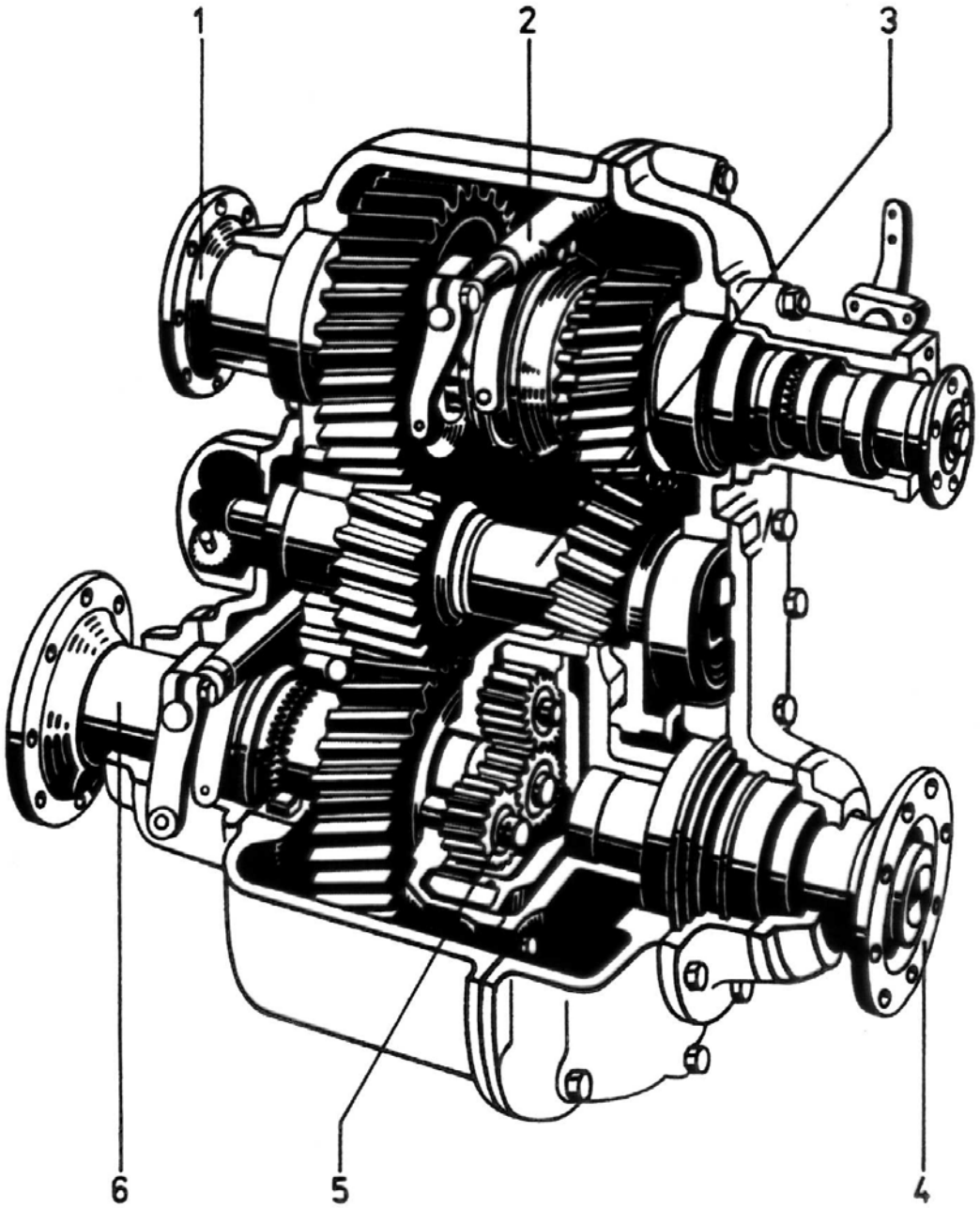
1
2
3
6
5
4

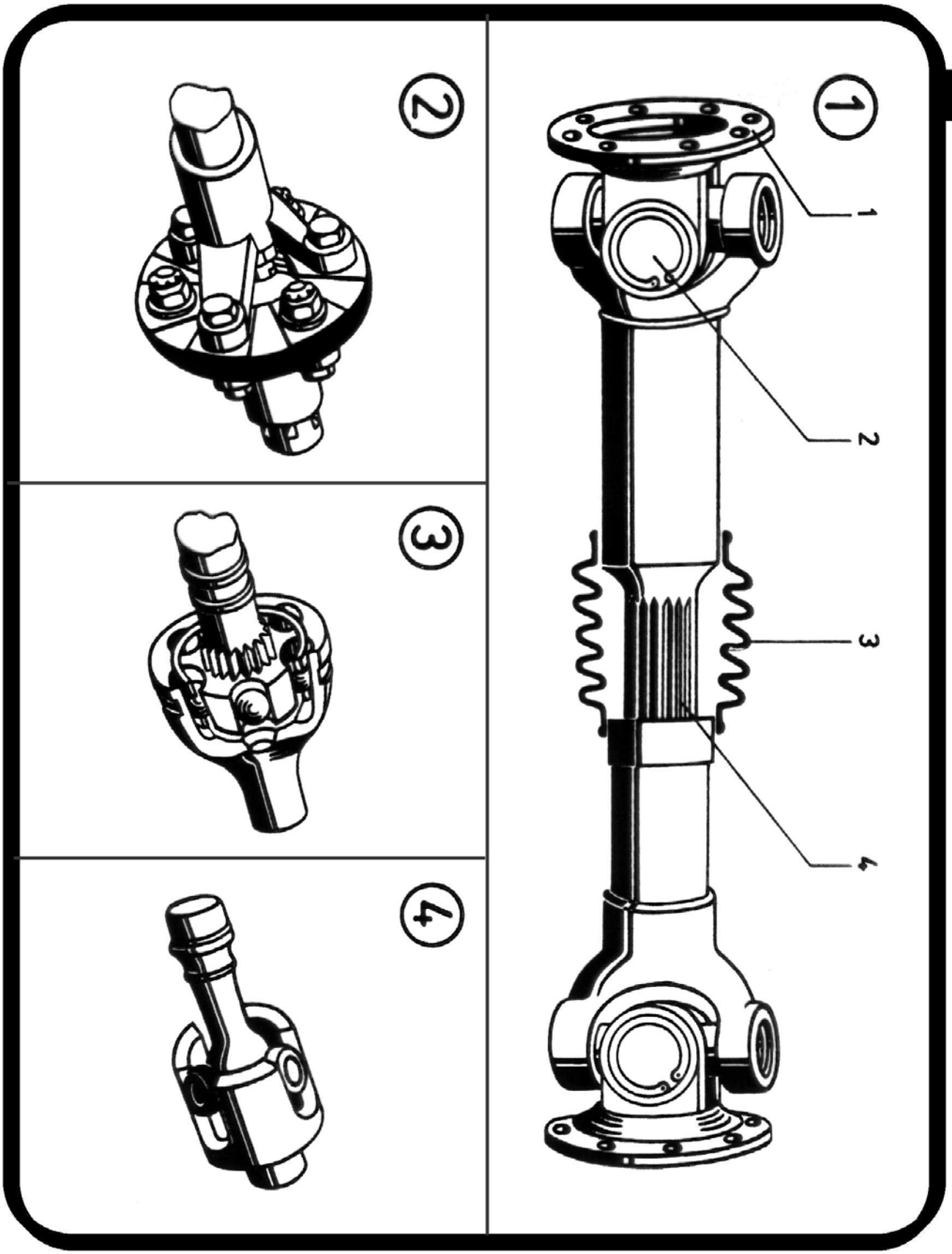
1
2
3
4
1
2
3
4

0

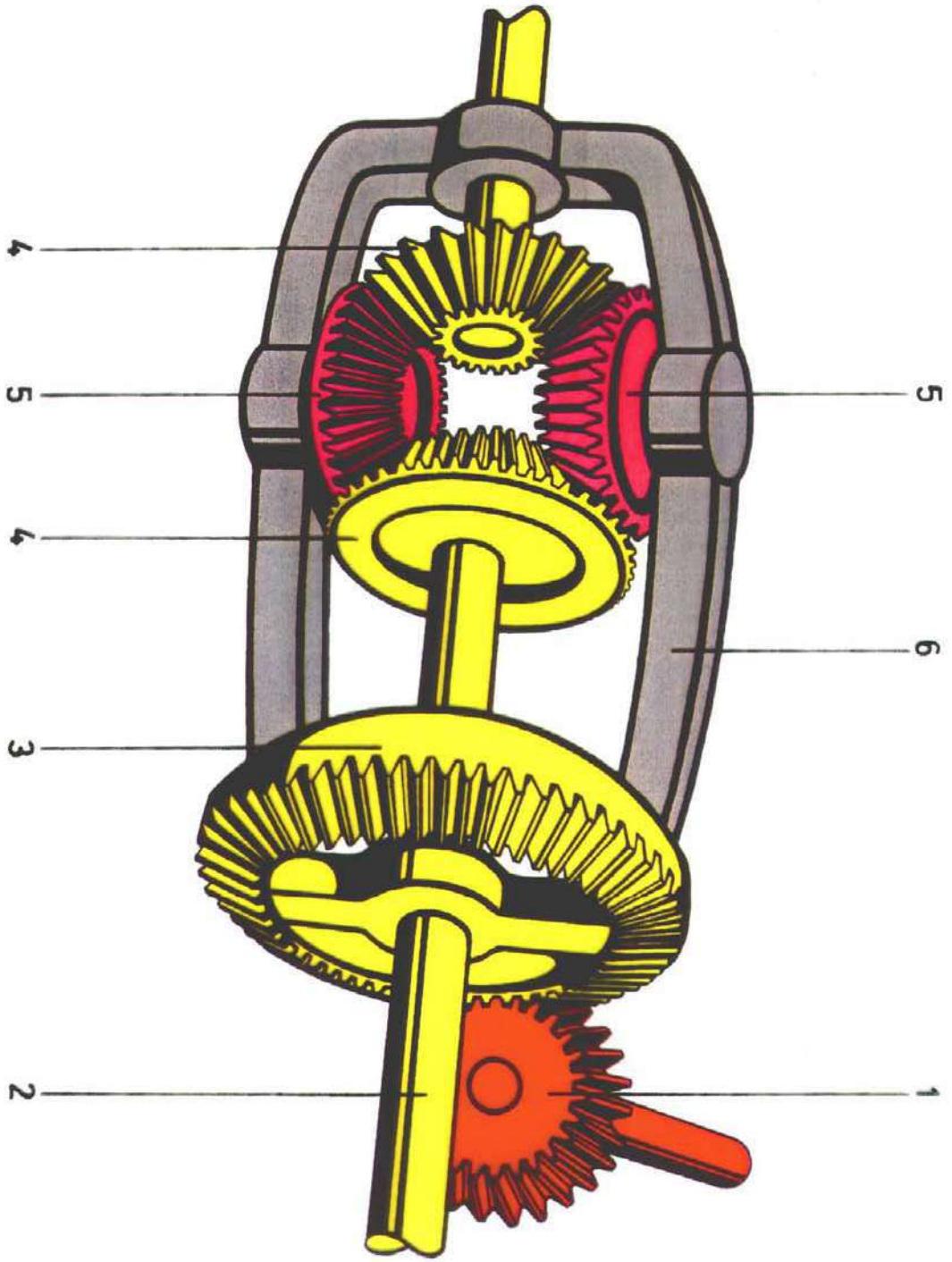

0

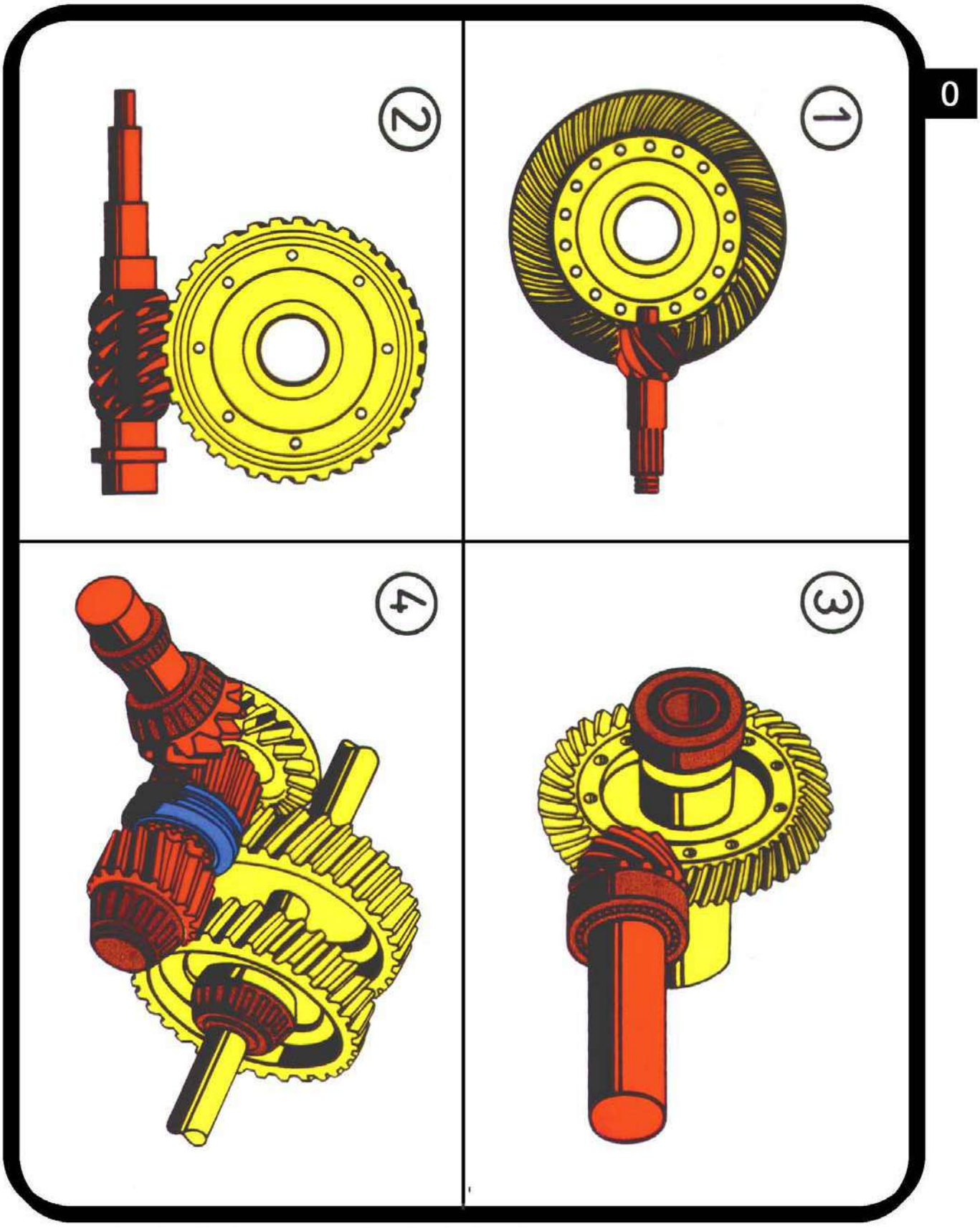

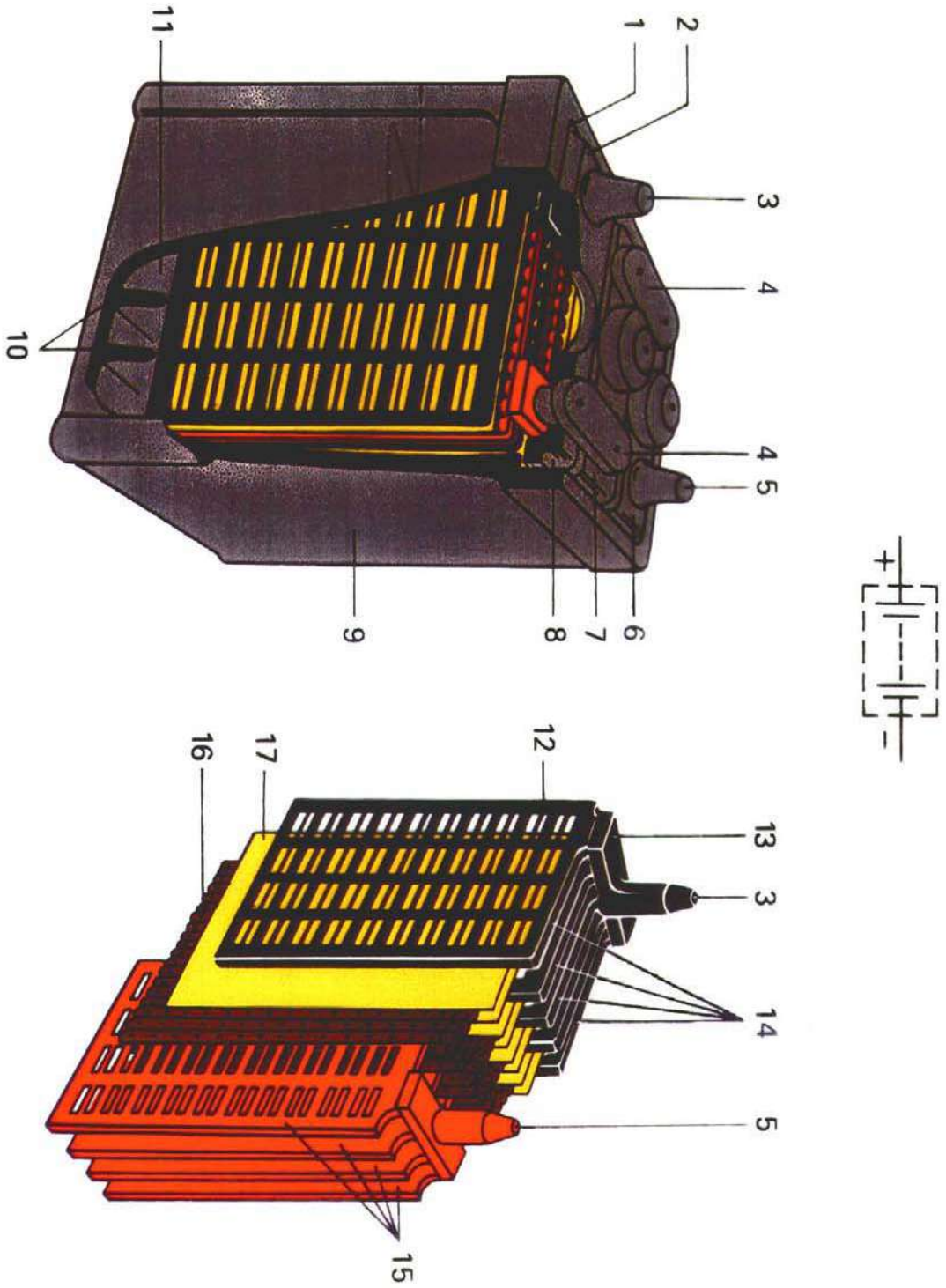
11
1
2
3
4
10
4
5
9
8
7
6
+
-
16
17
12
13
3
14
5
15

①

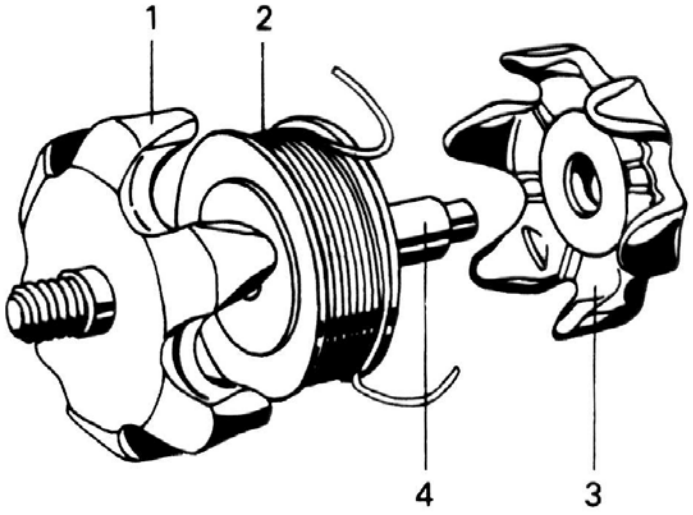

②

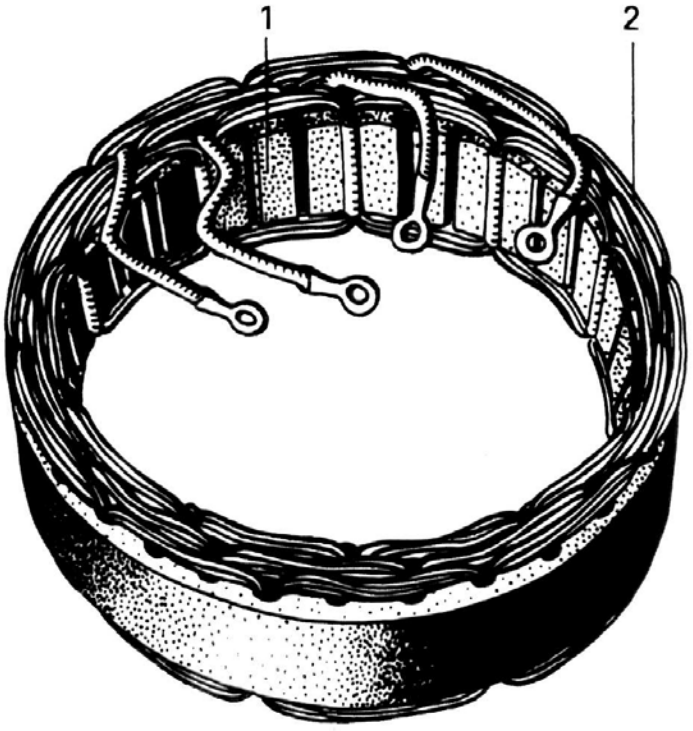

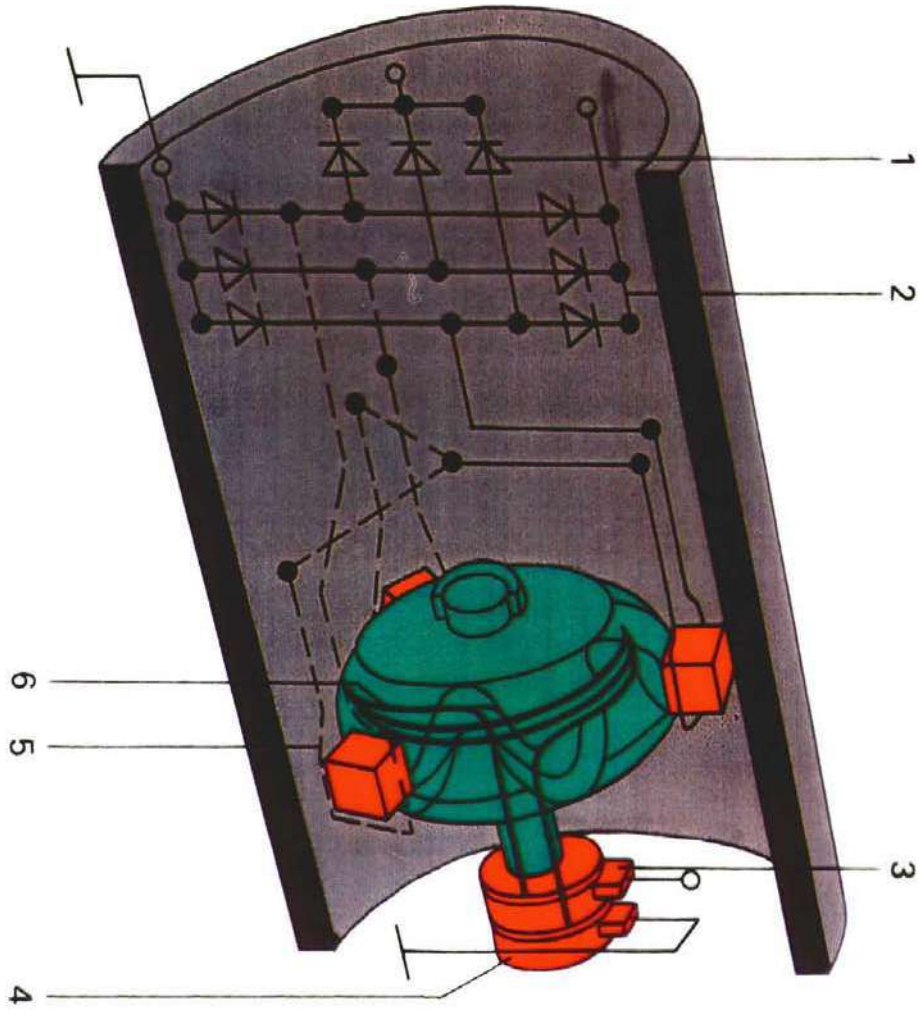
1
2
3
4
5
6

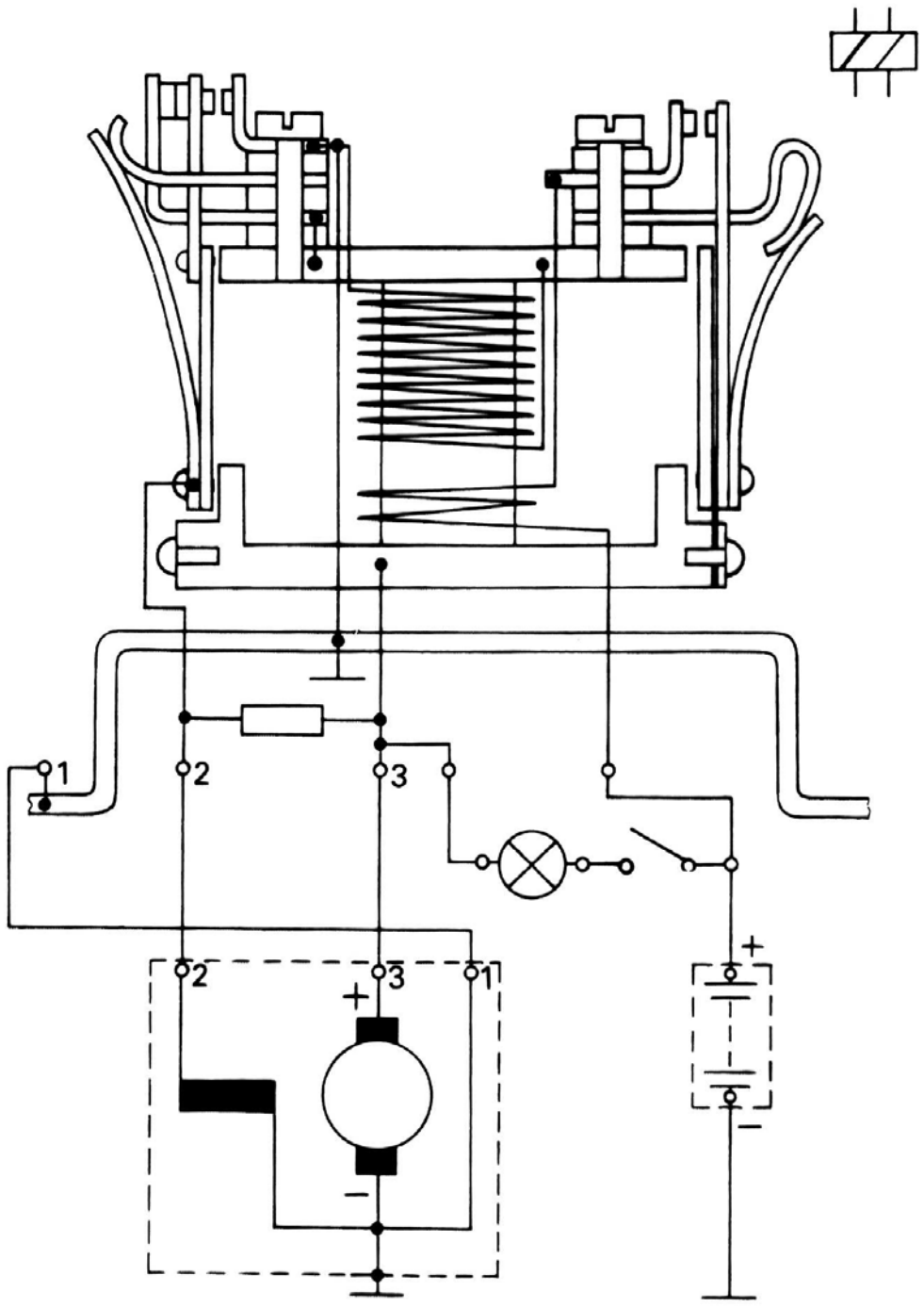
1
2
3
2
3
1
+
−
+
−

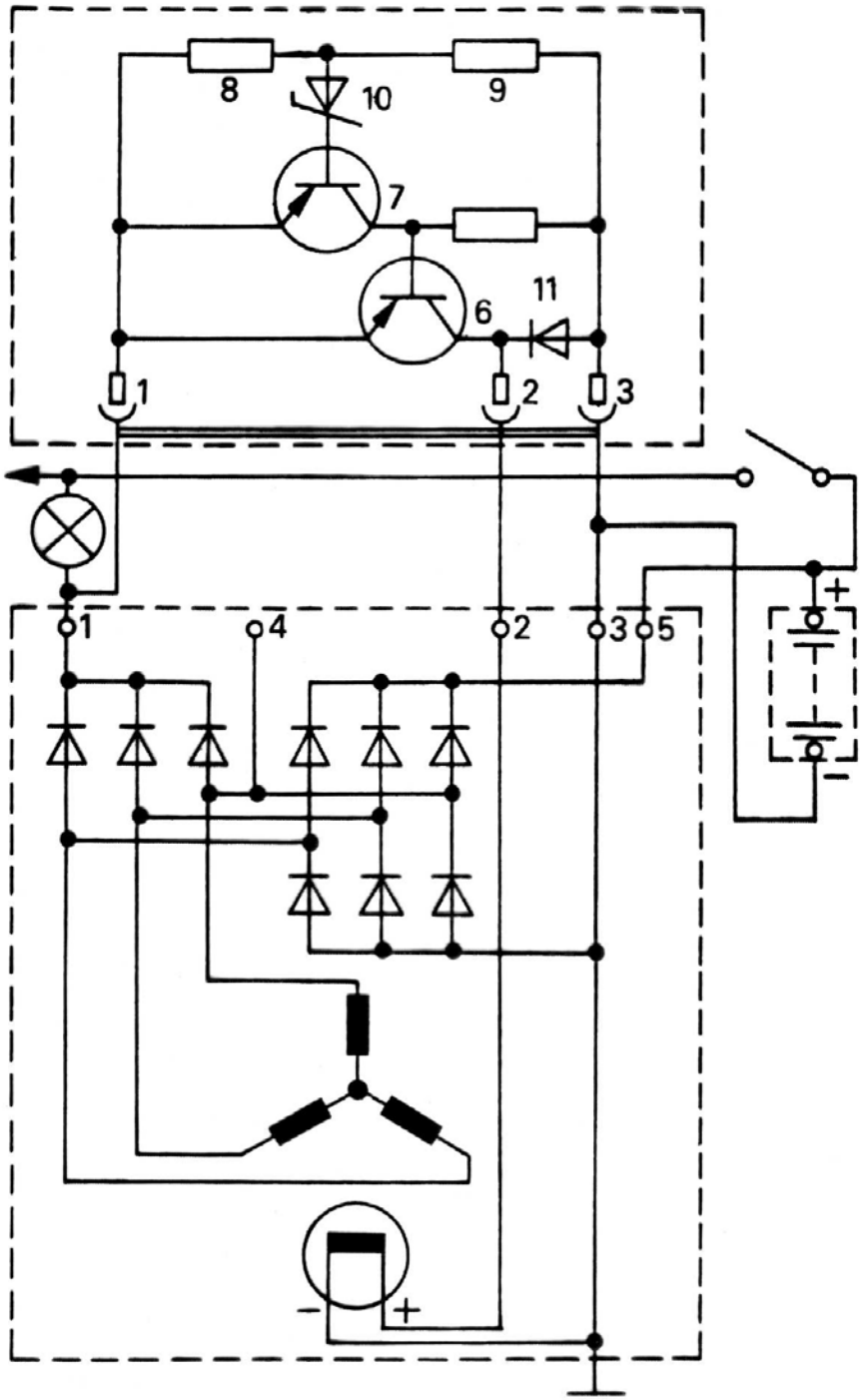
8
10
9
7
6
11
1
2
3
1
4
2
3
5
+
-
-
+

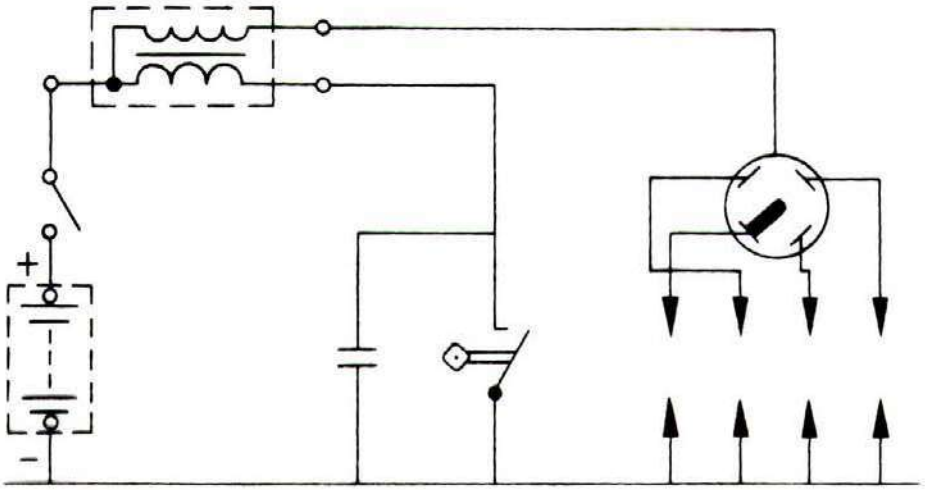
+
-

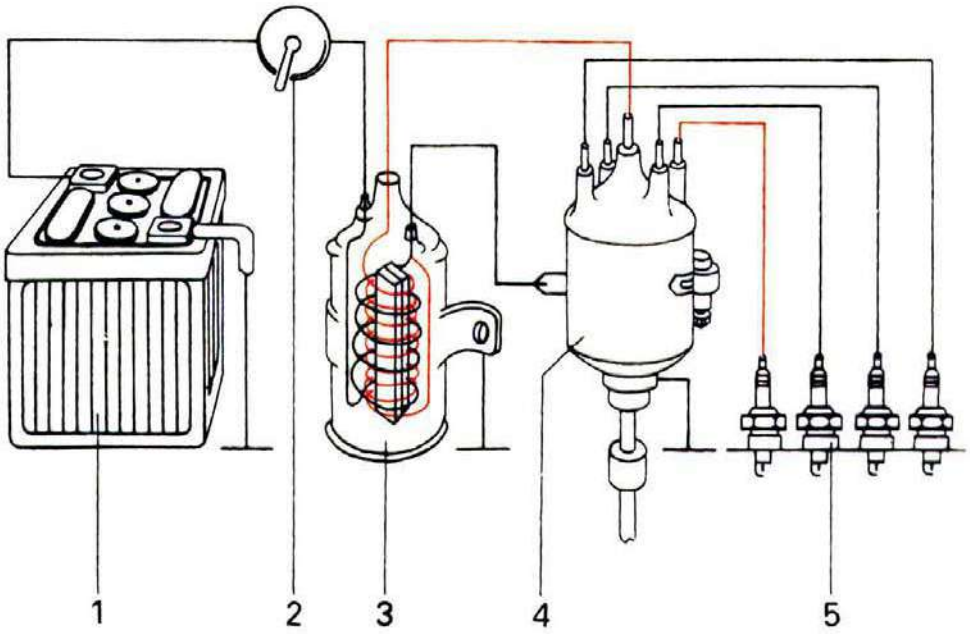
1
2
3
4
5

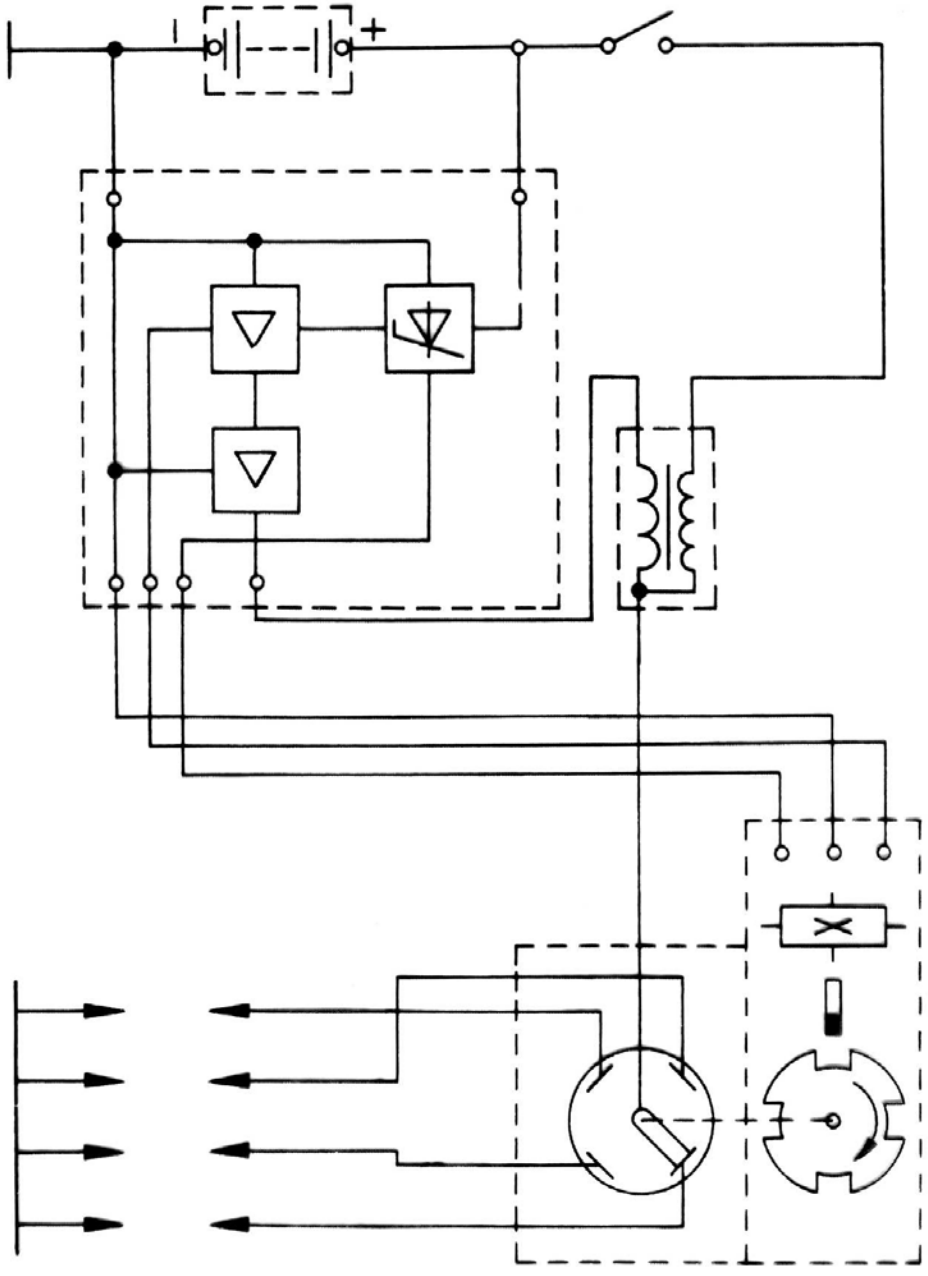

①

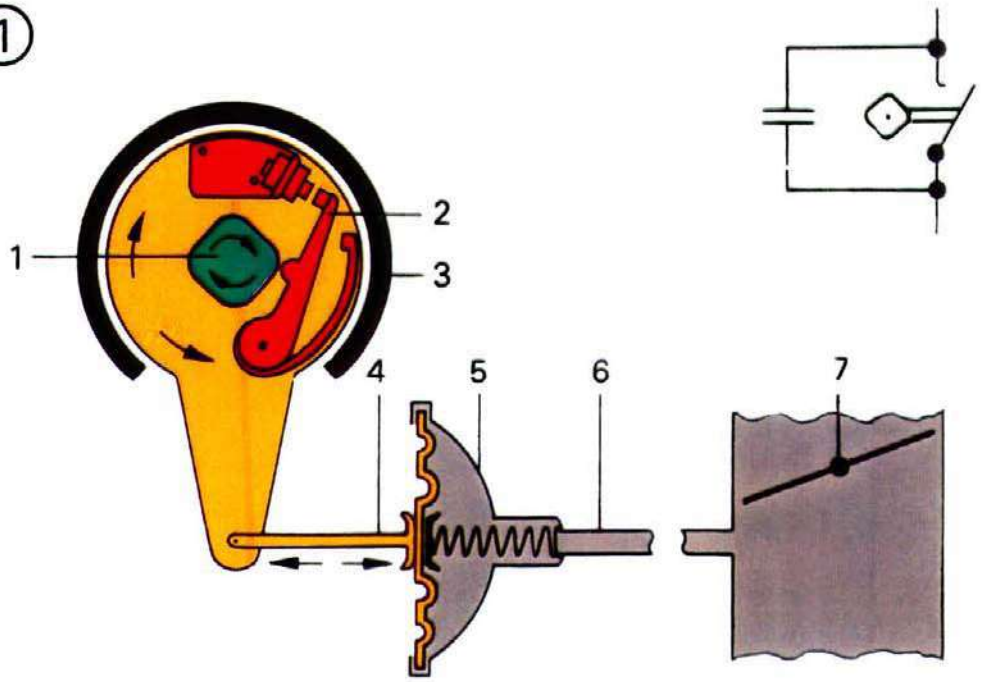

②

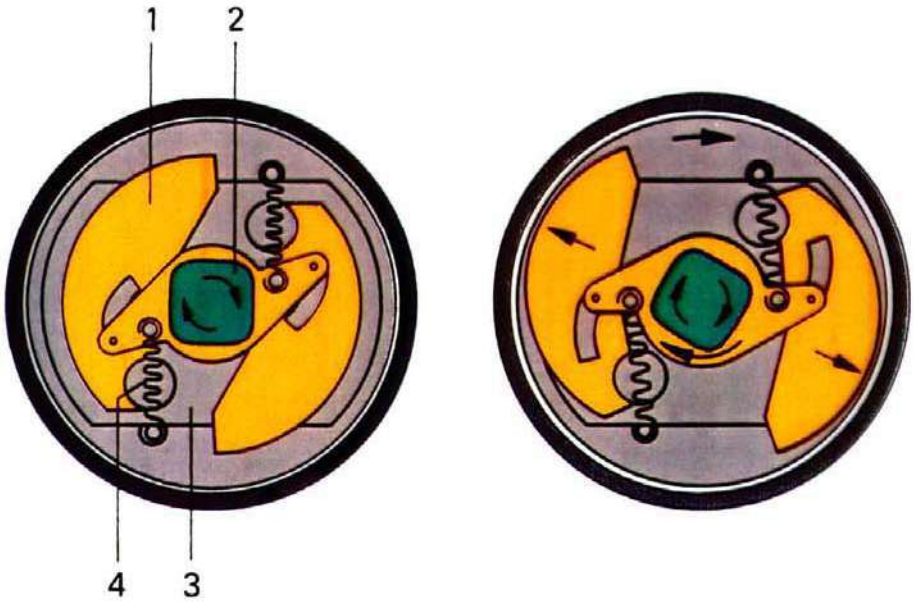

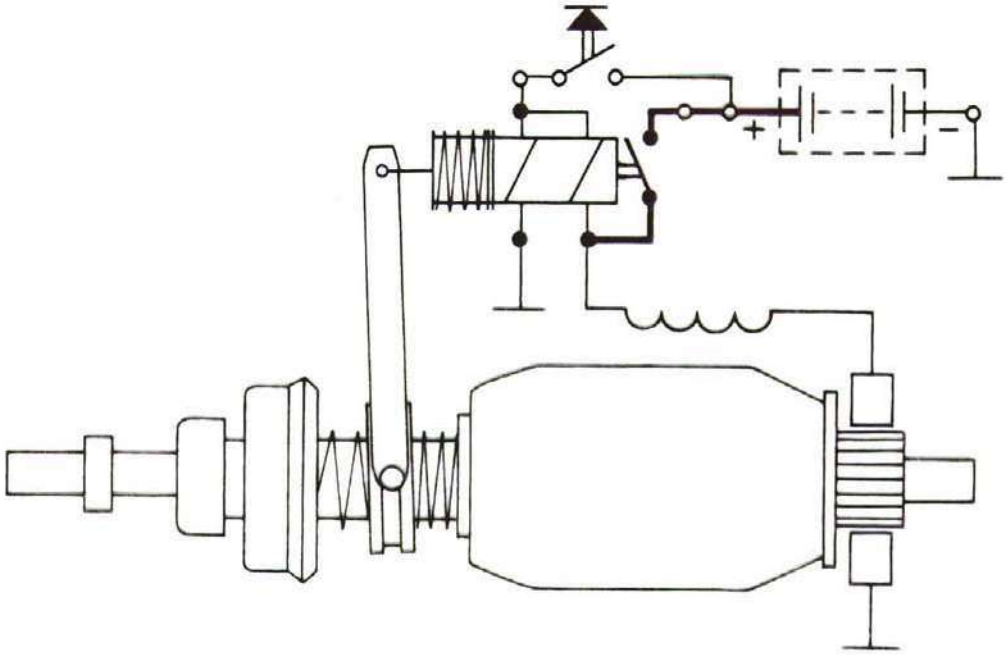
+
-

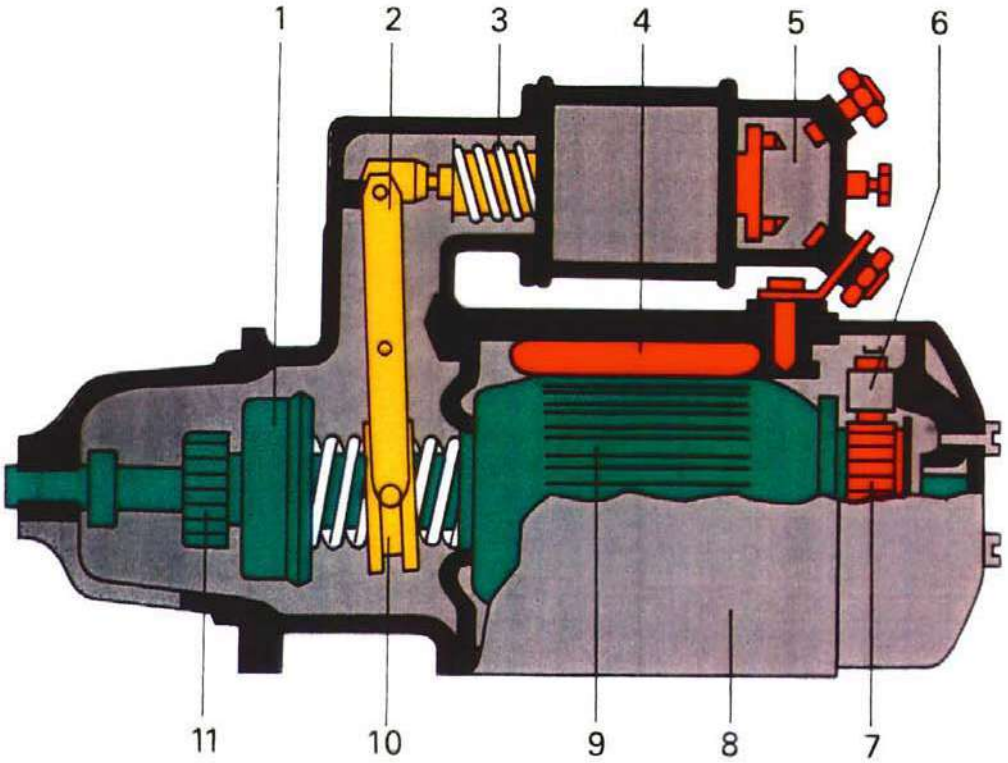
1
2
3
4
5
6
11
10
9
8
7

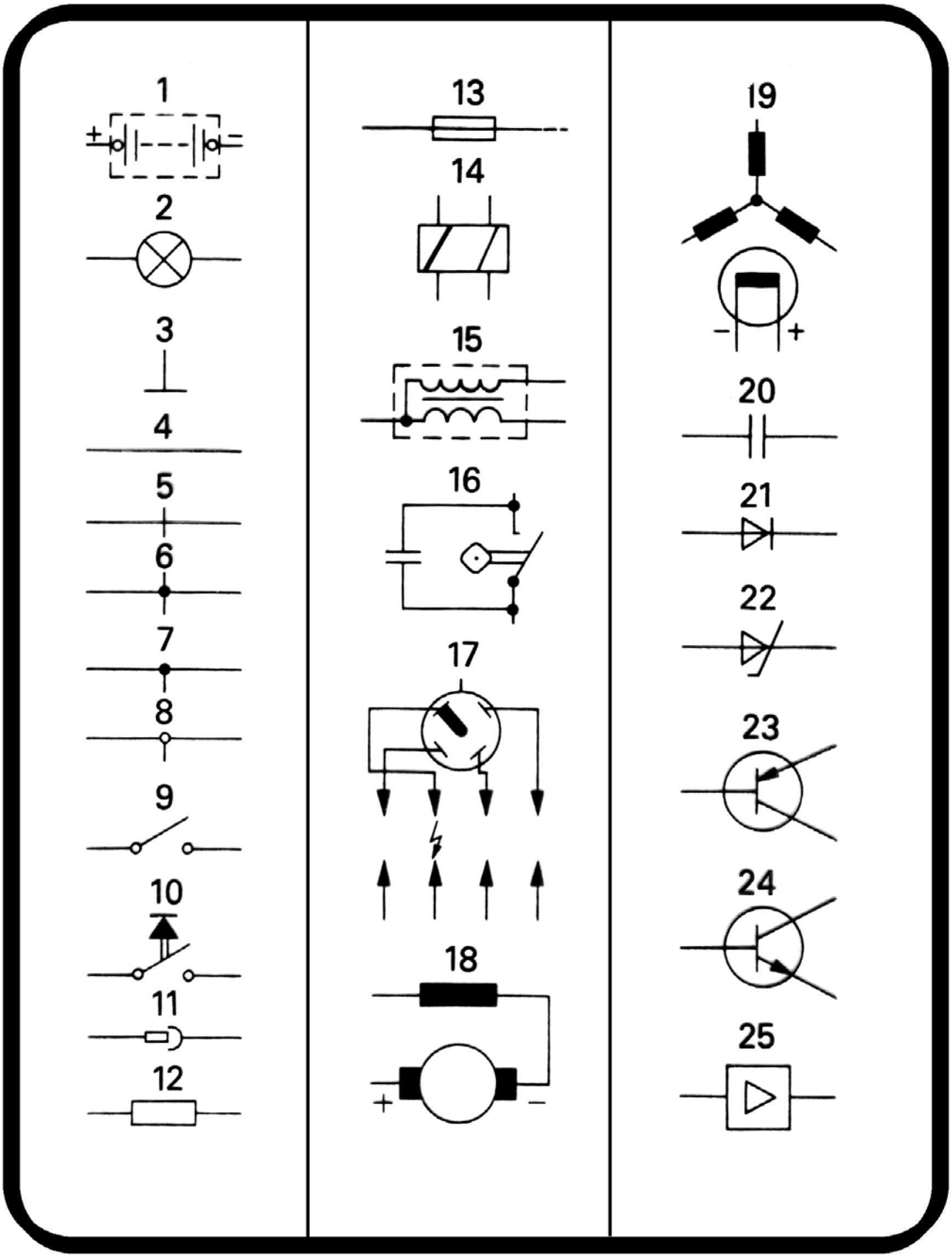
1
2
3
4
5
6
7
8
9
10
11
12
13
14
15
16
17
18
19
20
21
22
23
24
25

0

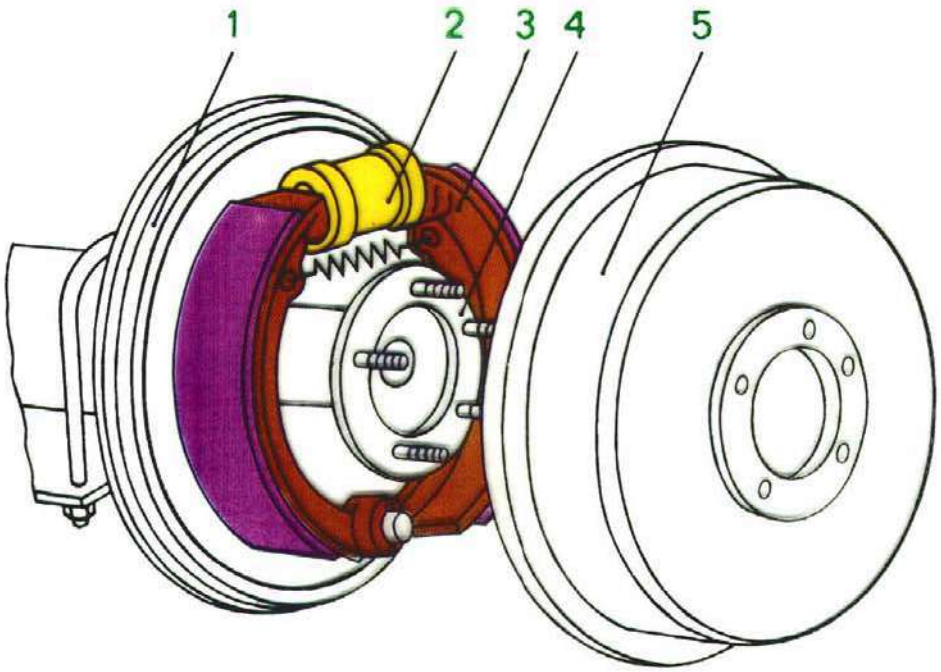

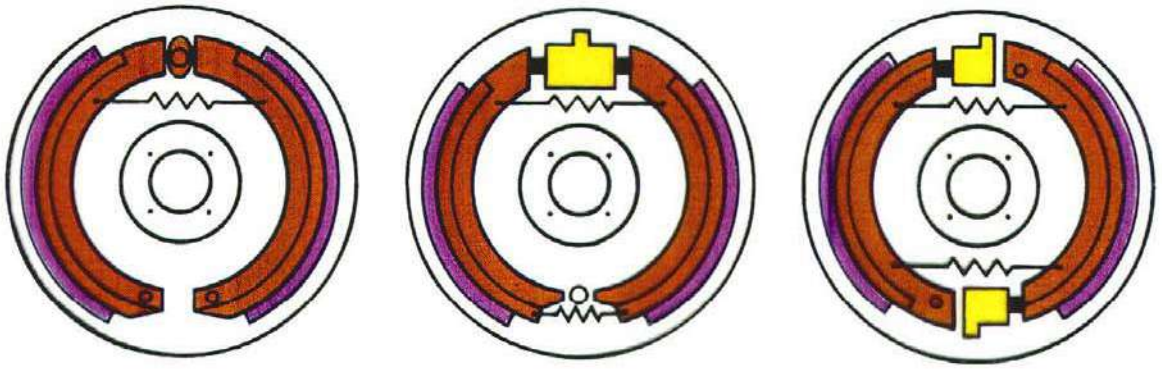

6 7 8

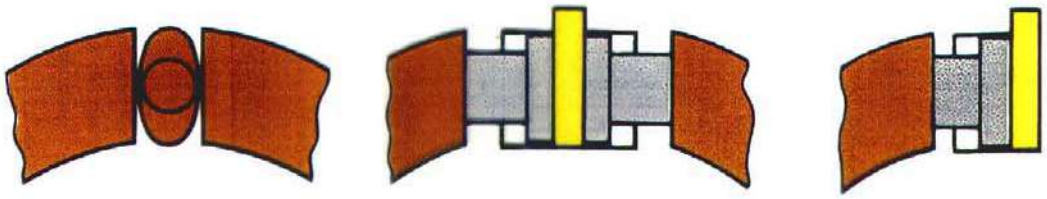

0

1

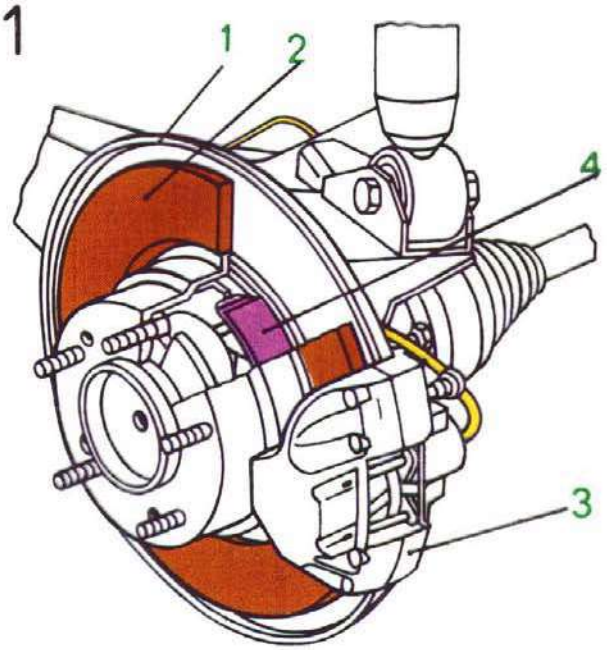

2

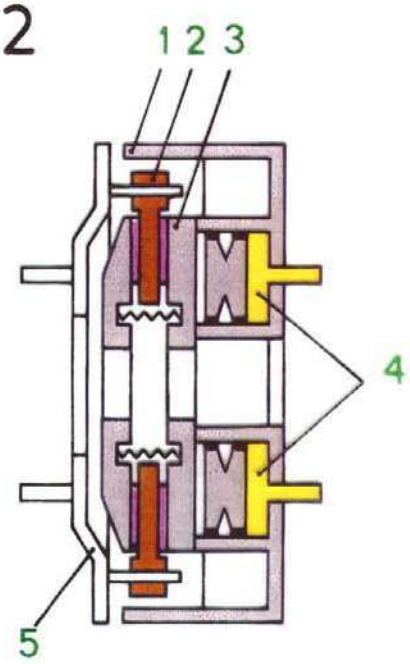

3

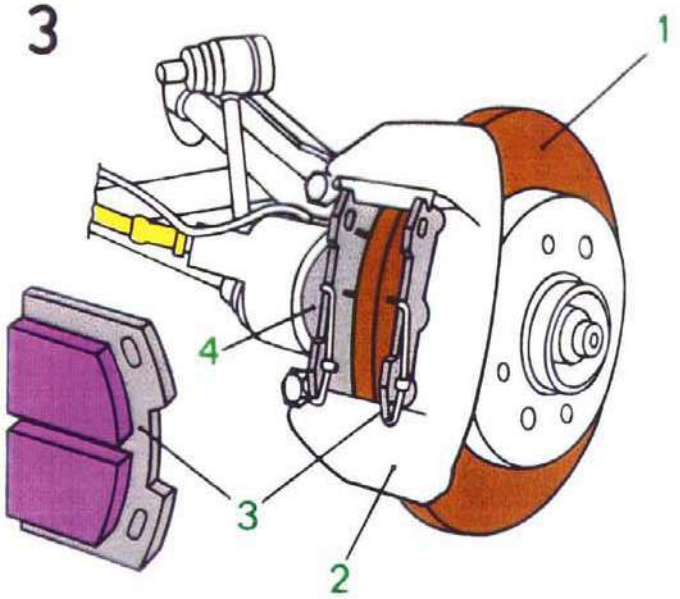

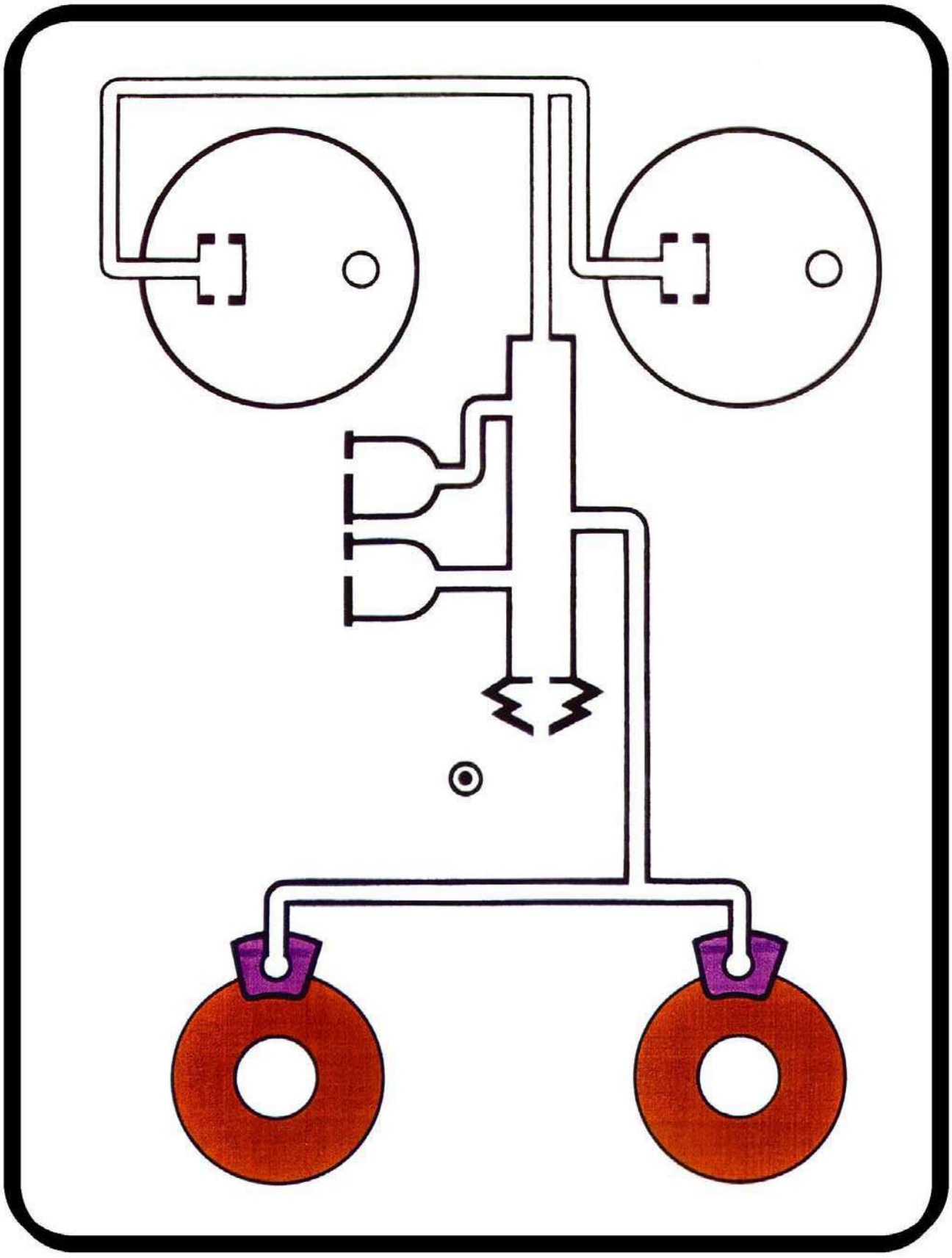

1

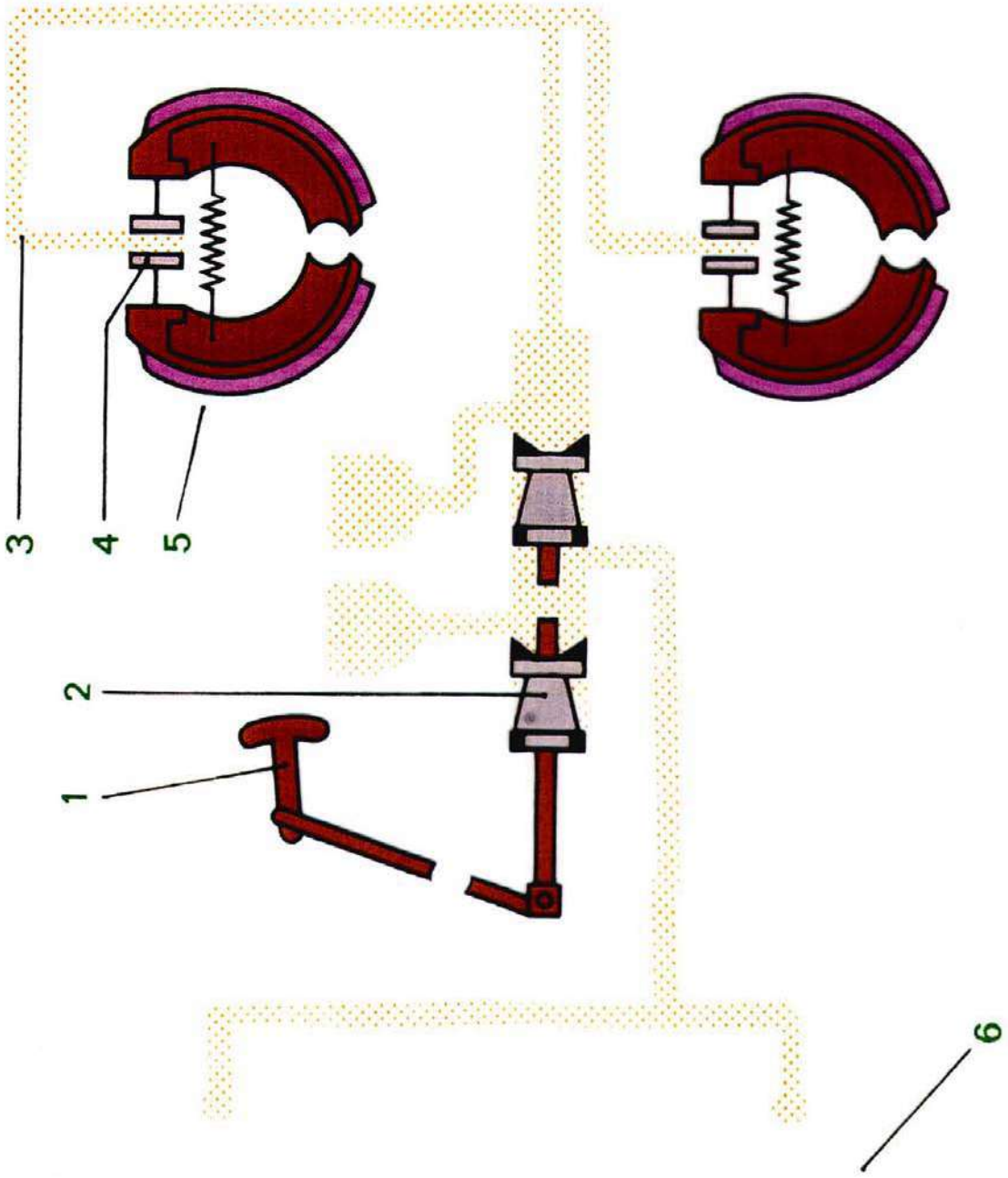

2

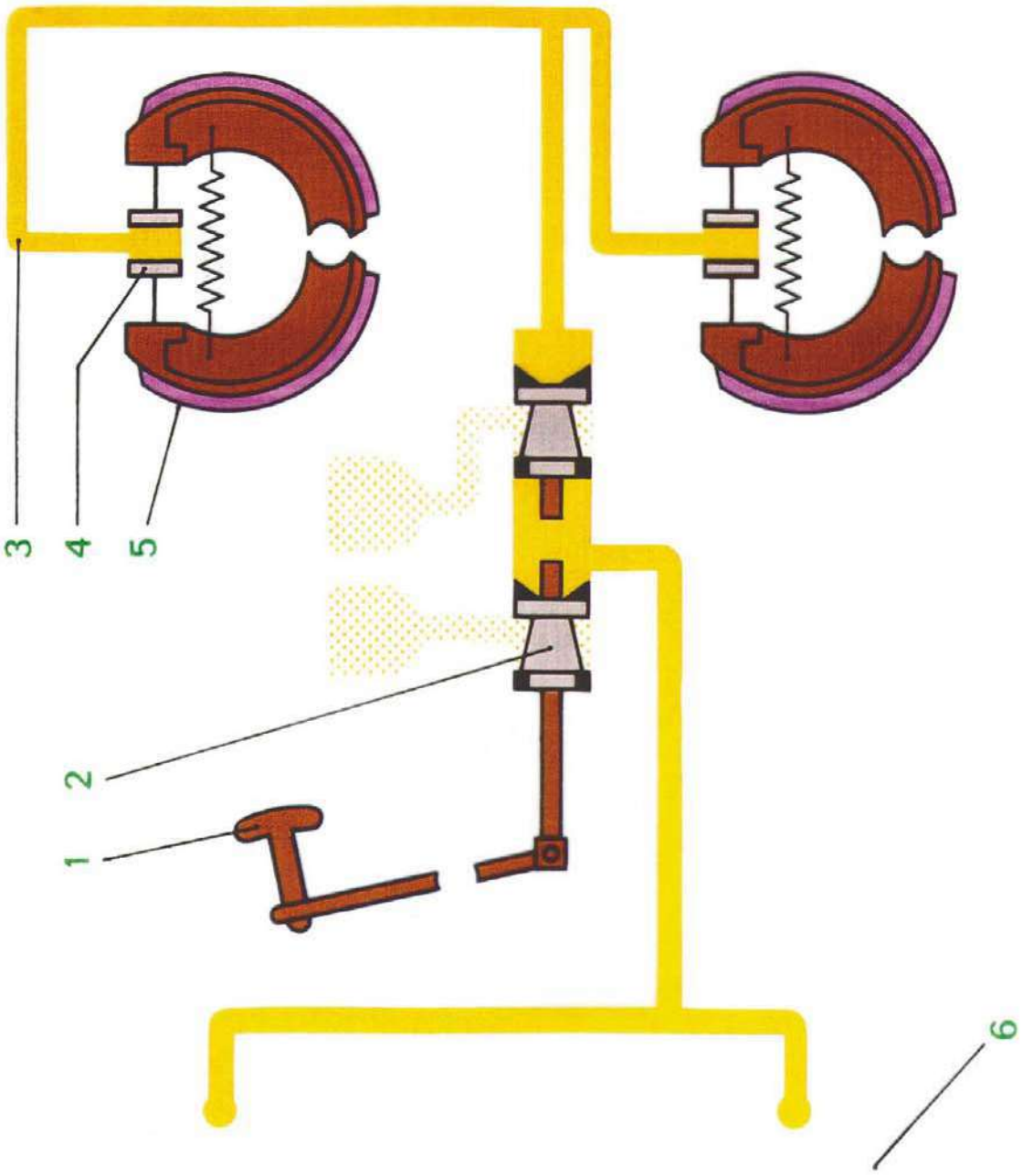

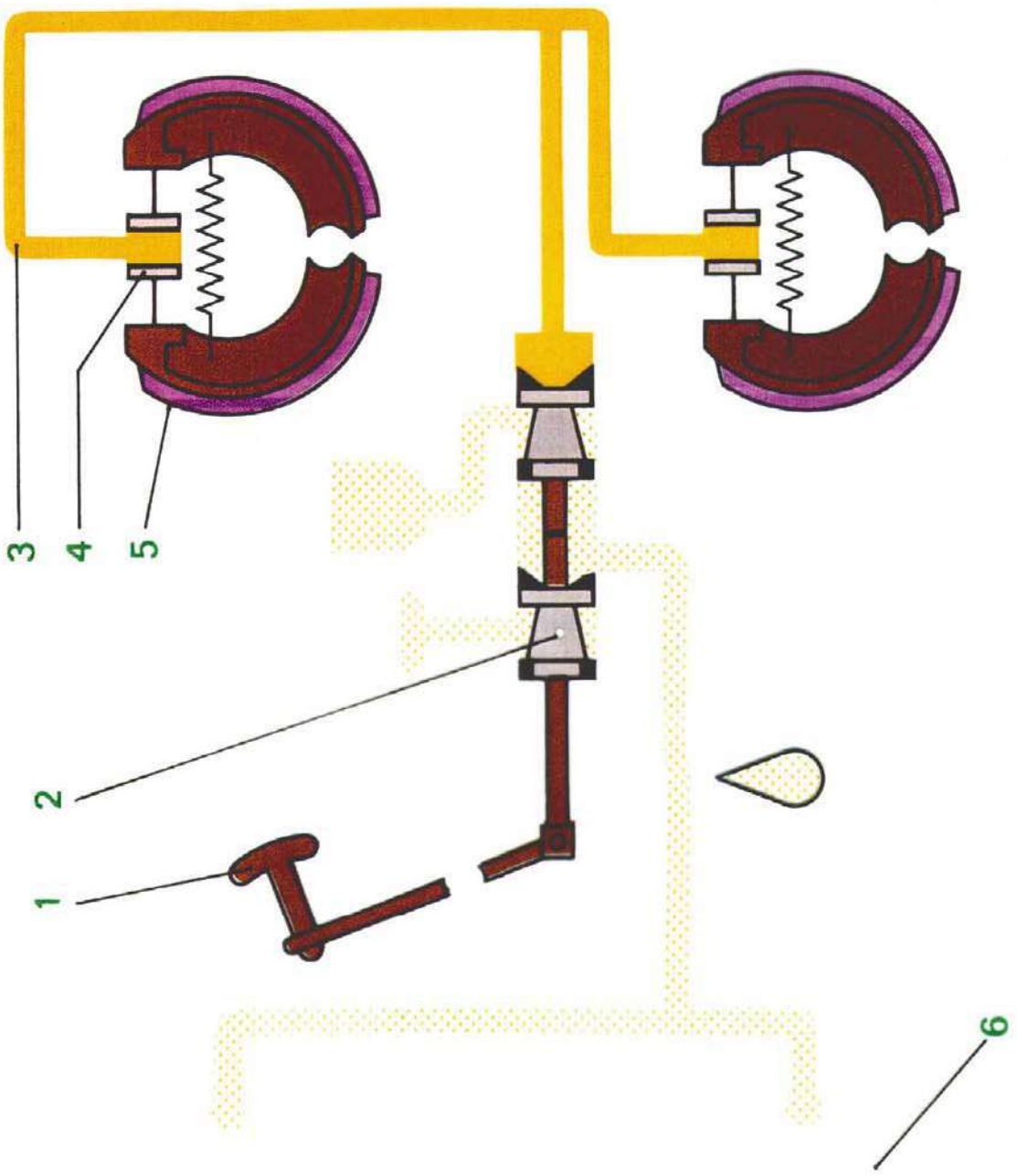
3
4
5
2
1
6

4

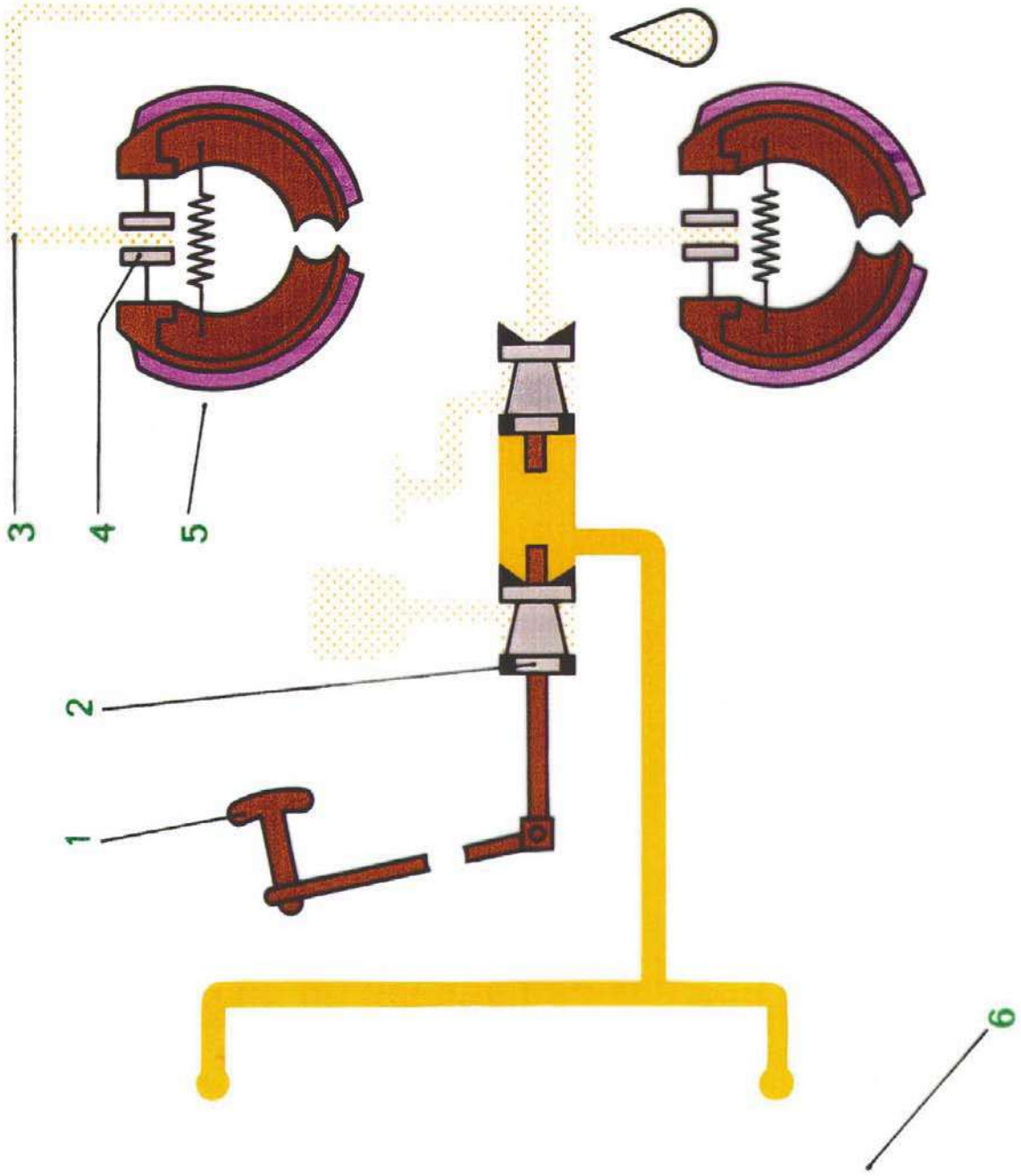

0

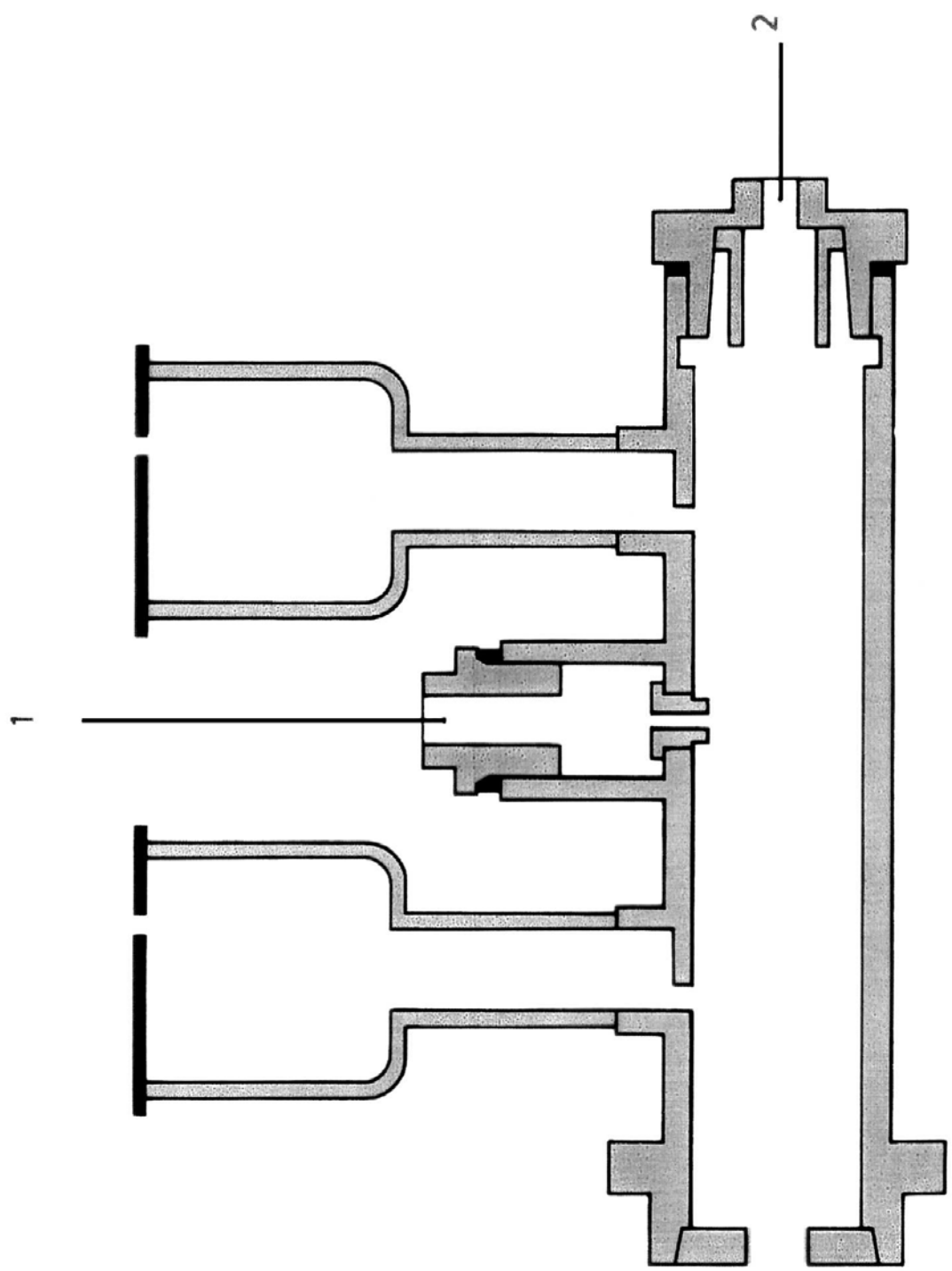

1

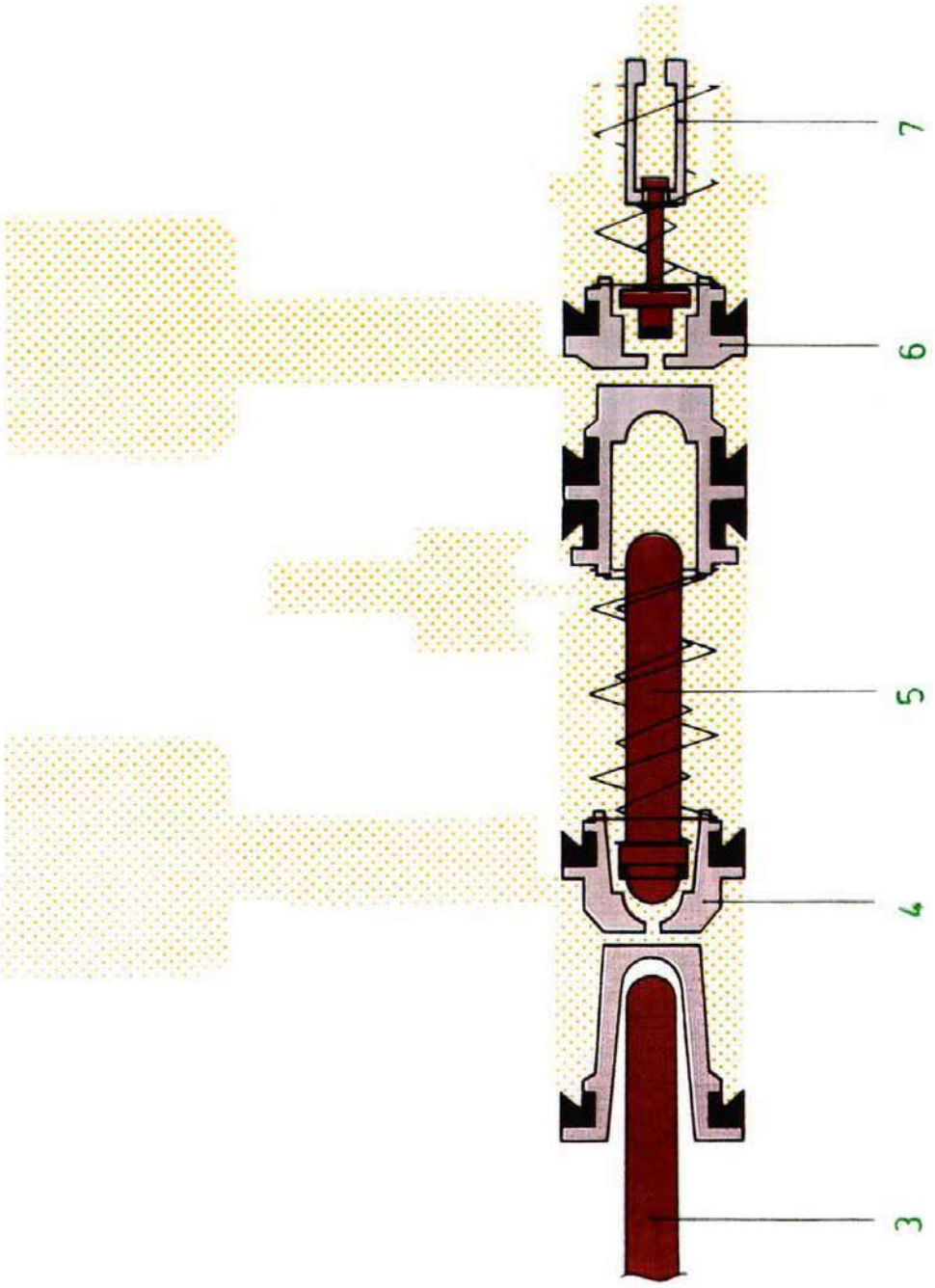

2

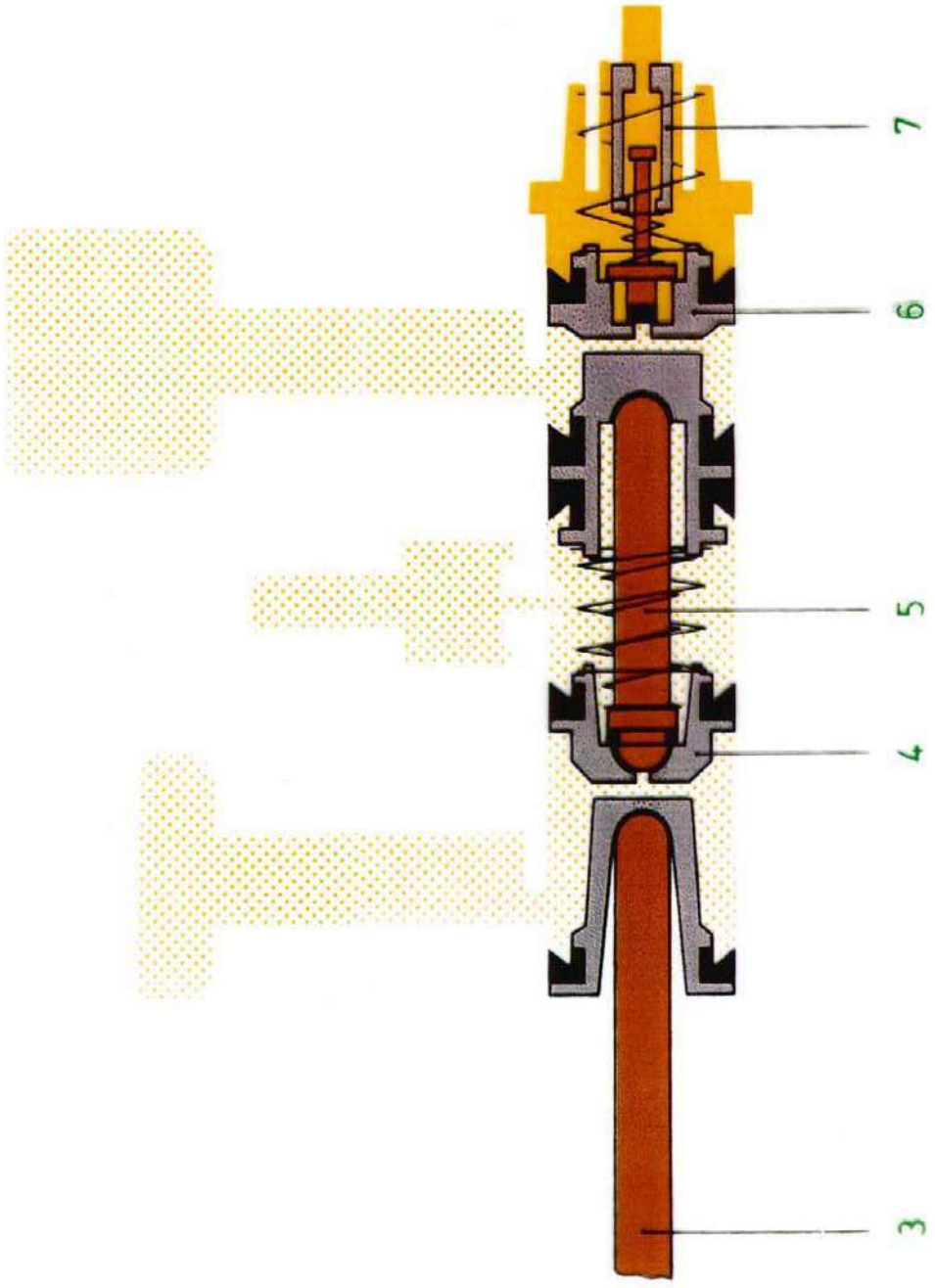

3

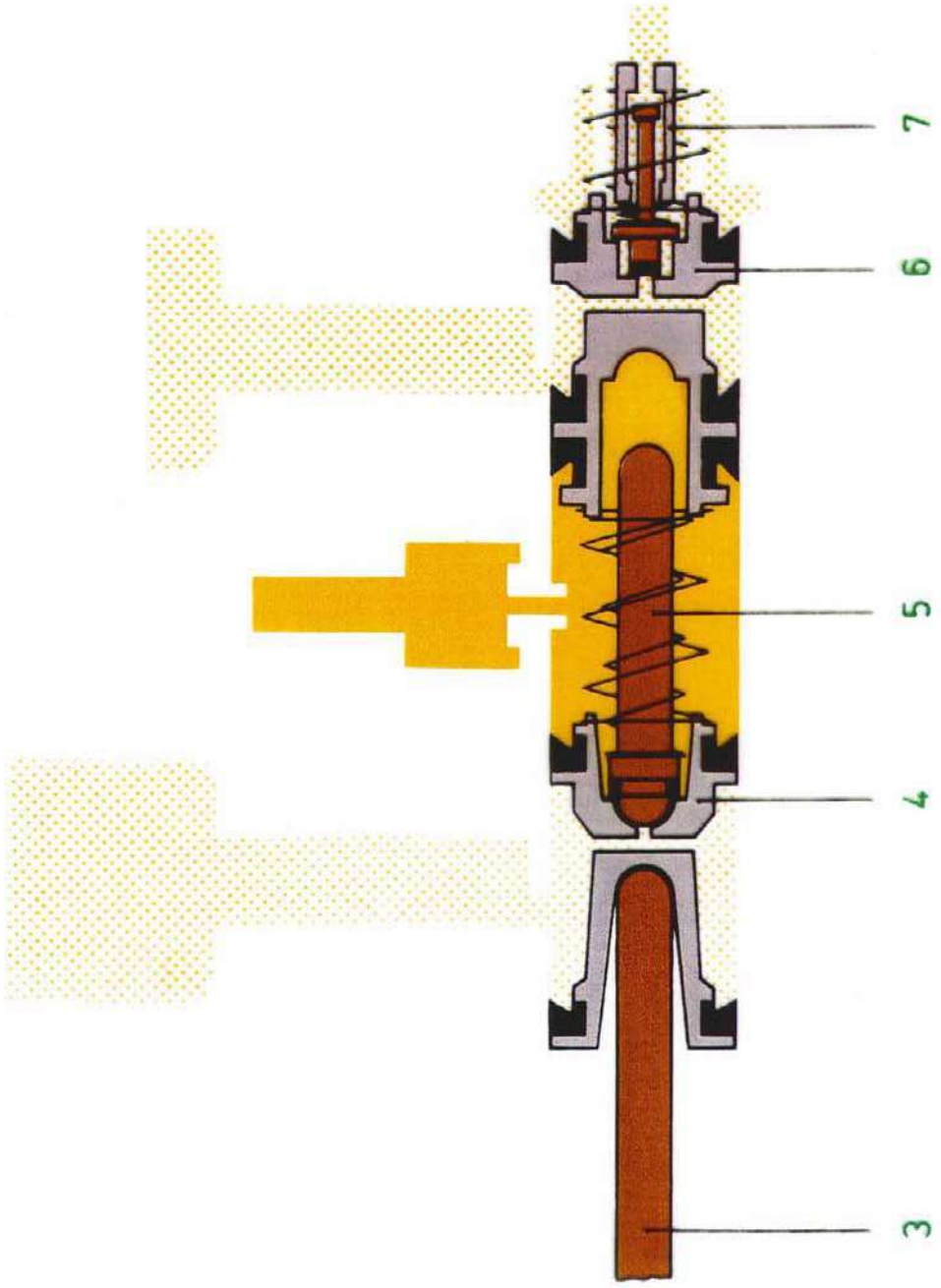

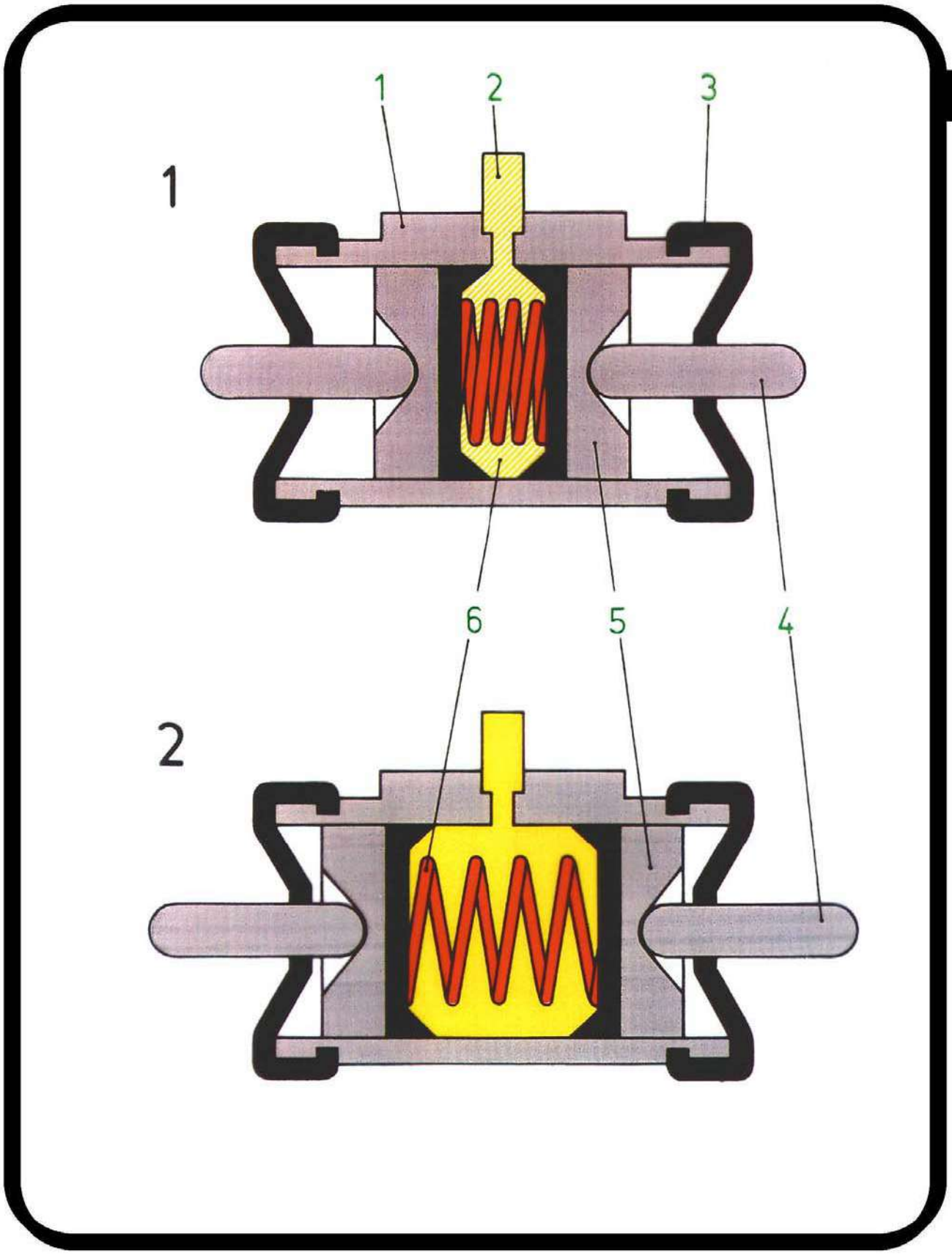
0
1
2
3
1
6
5
4
2

0

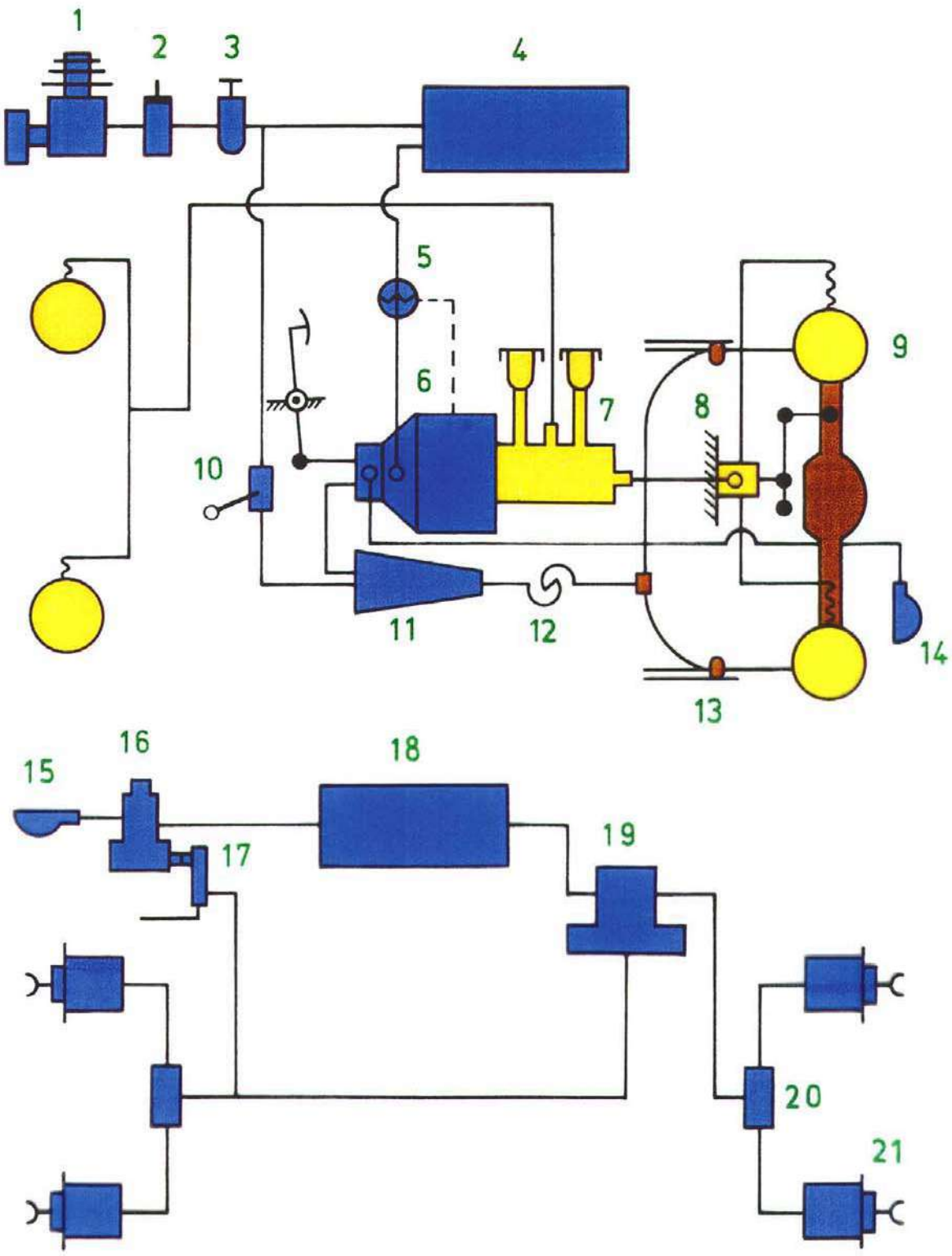

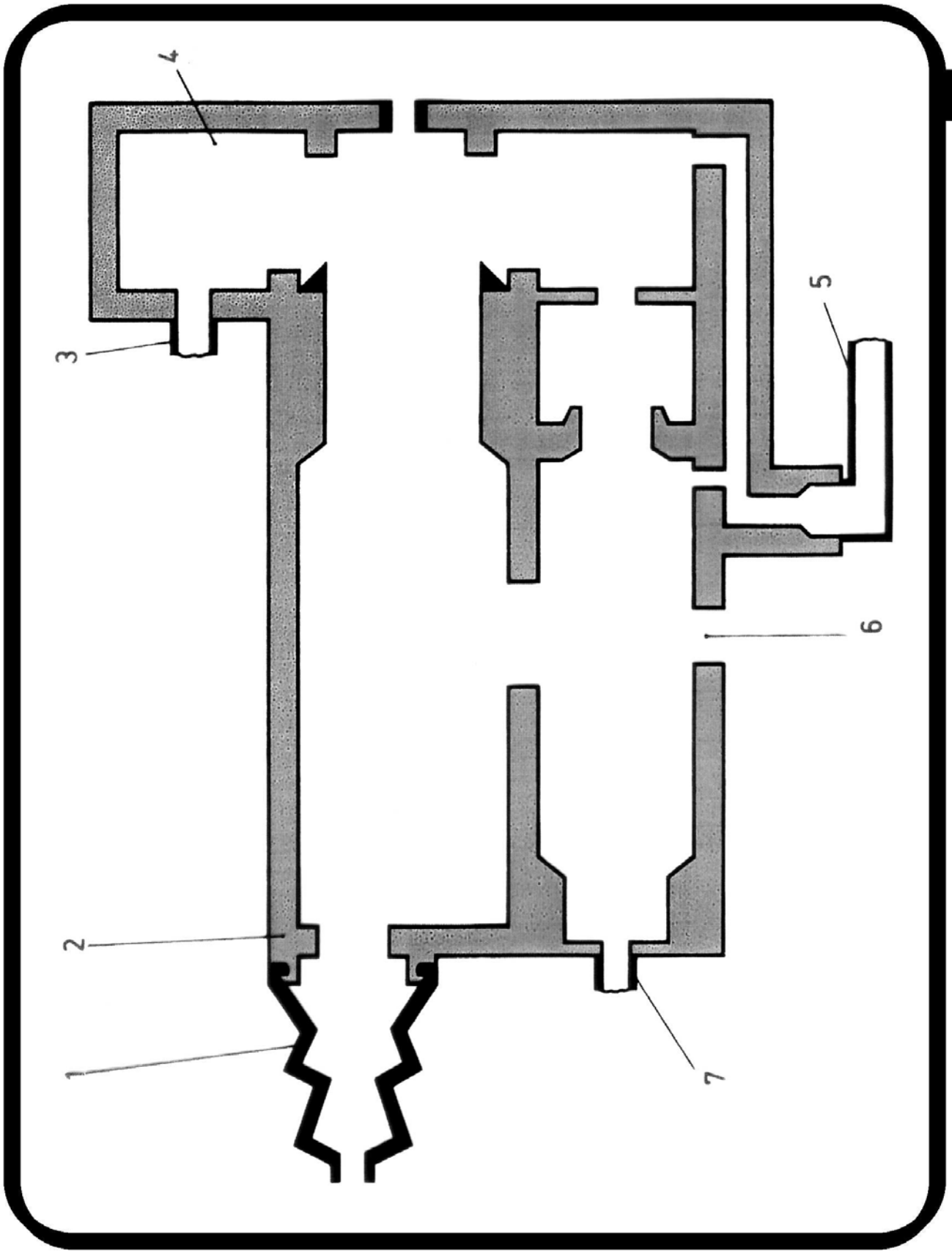
0
4
3
5
6
2
1
7

1

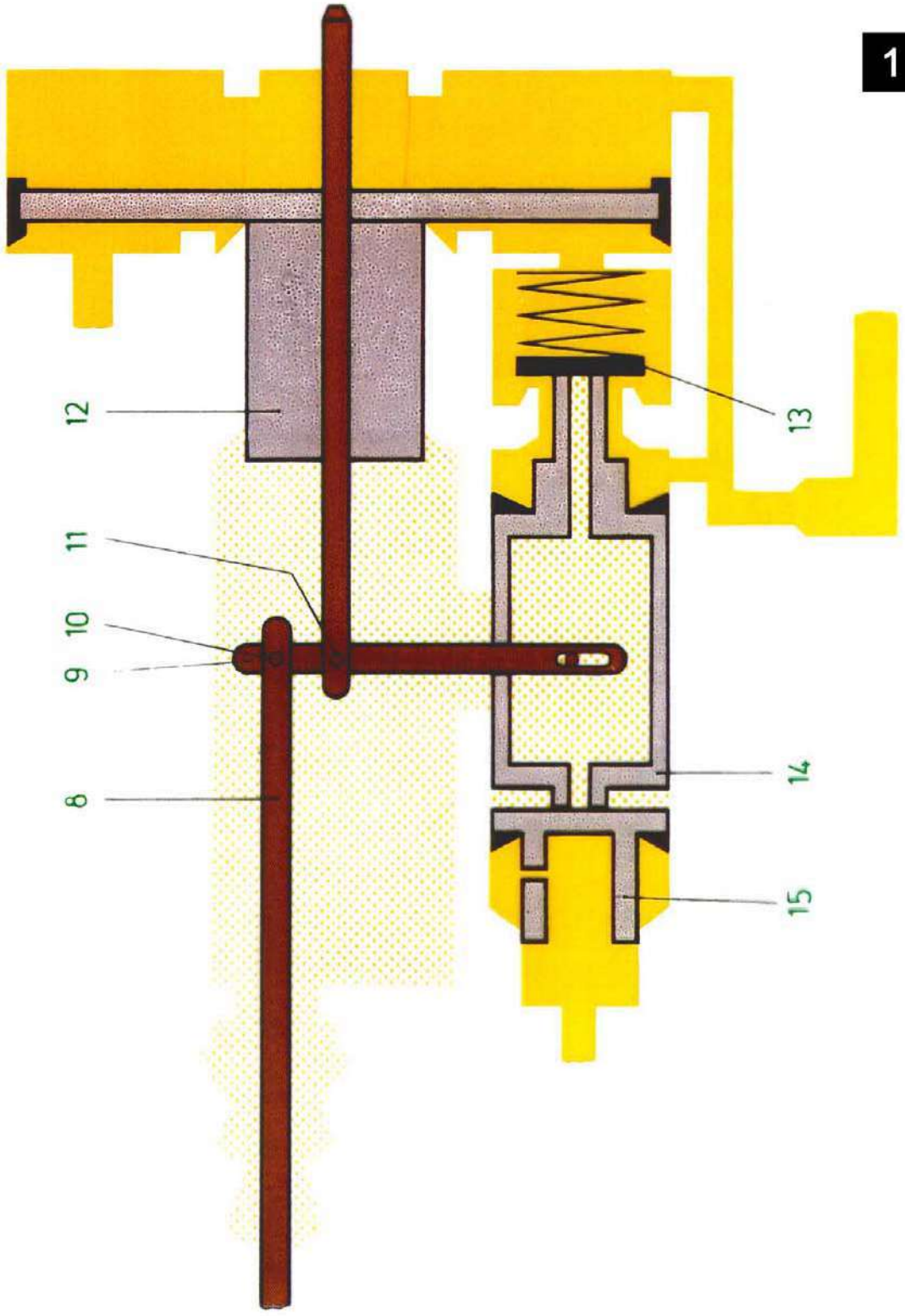

2

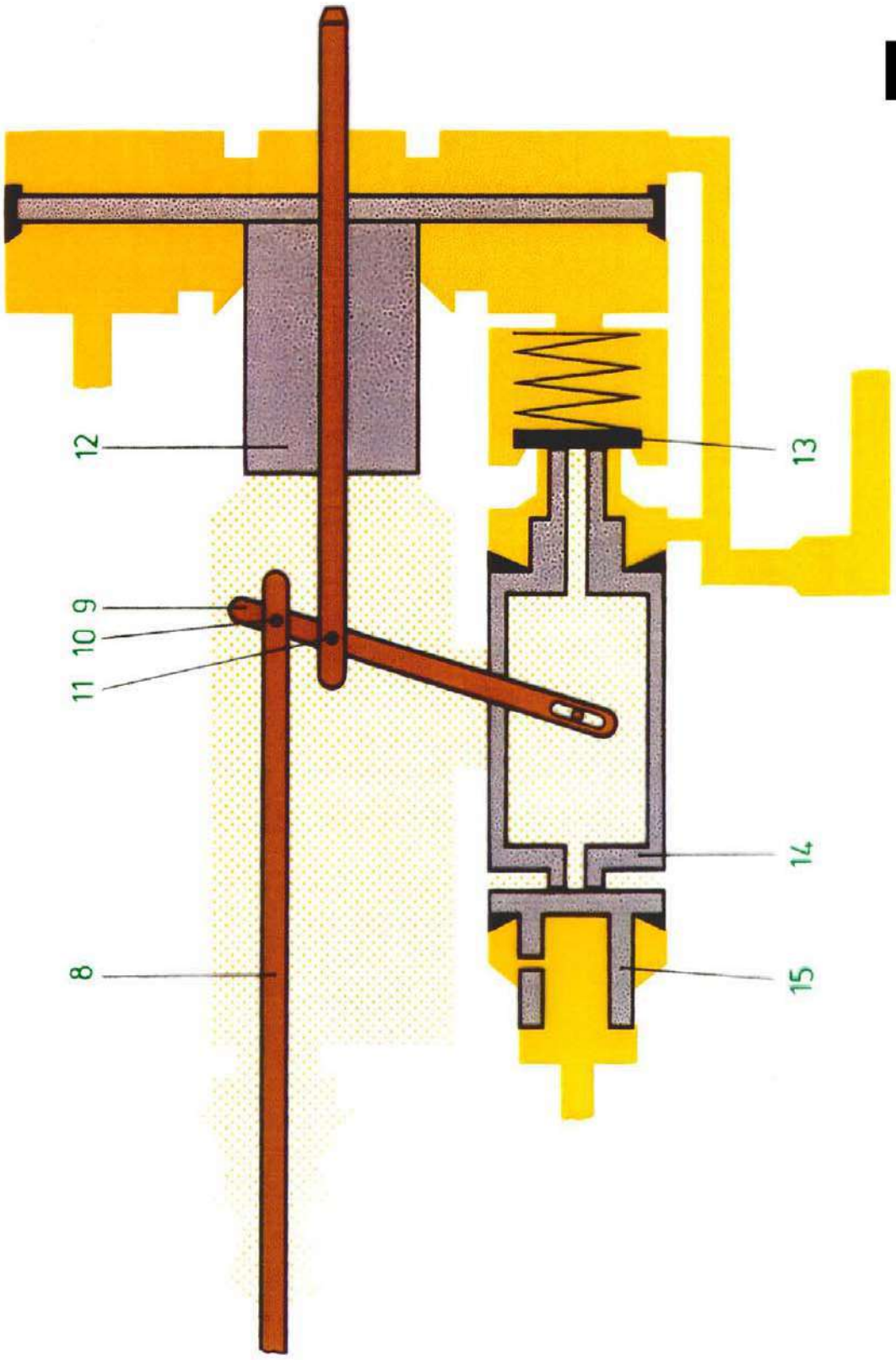

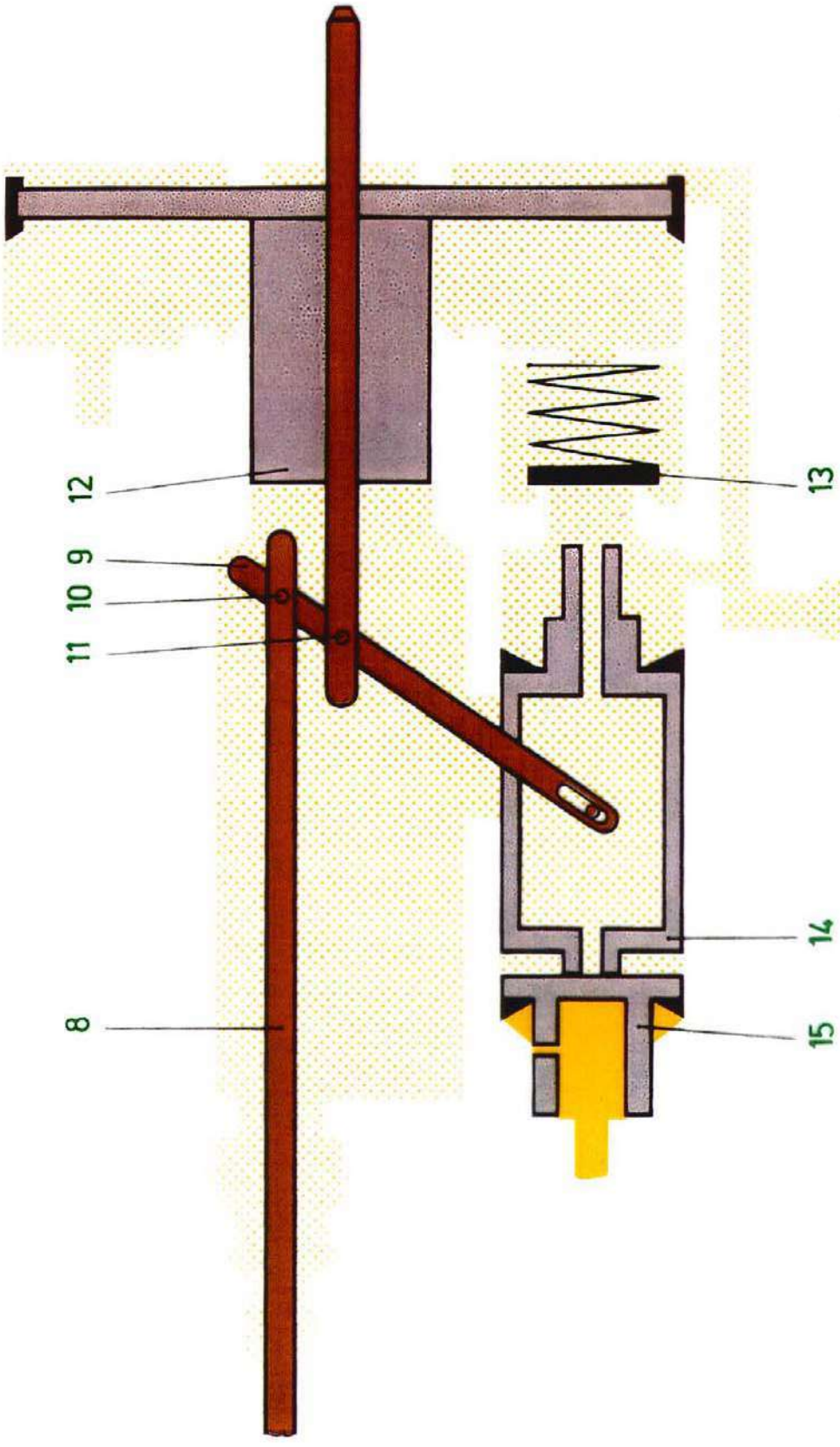
12
13
9
10
11
14
8
15

0

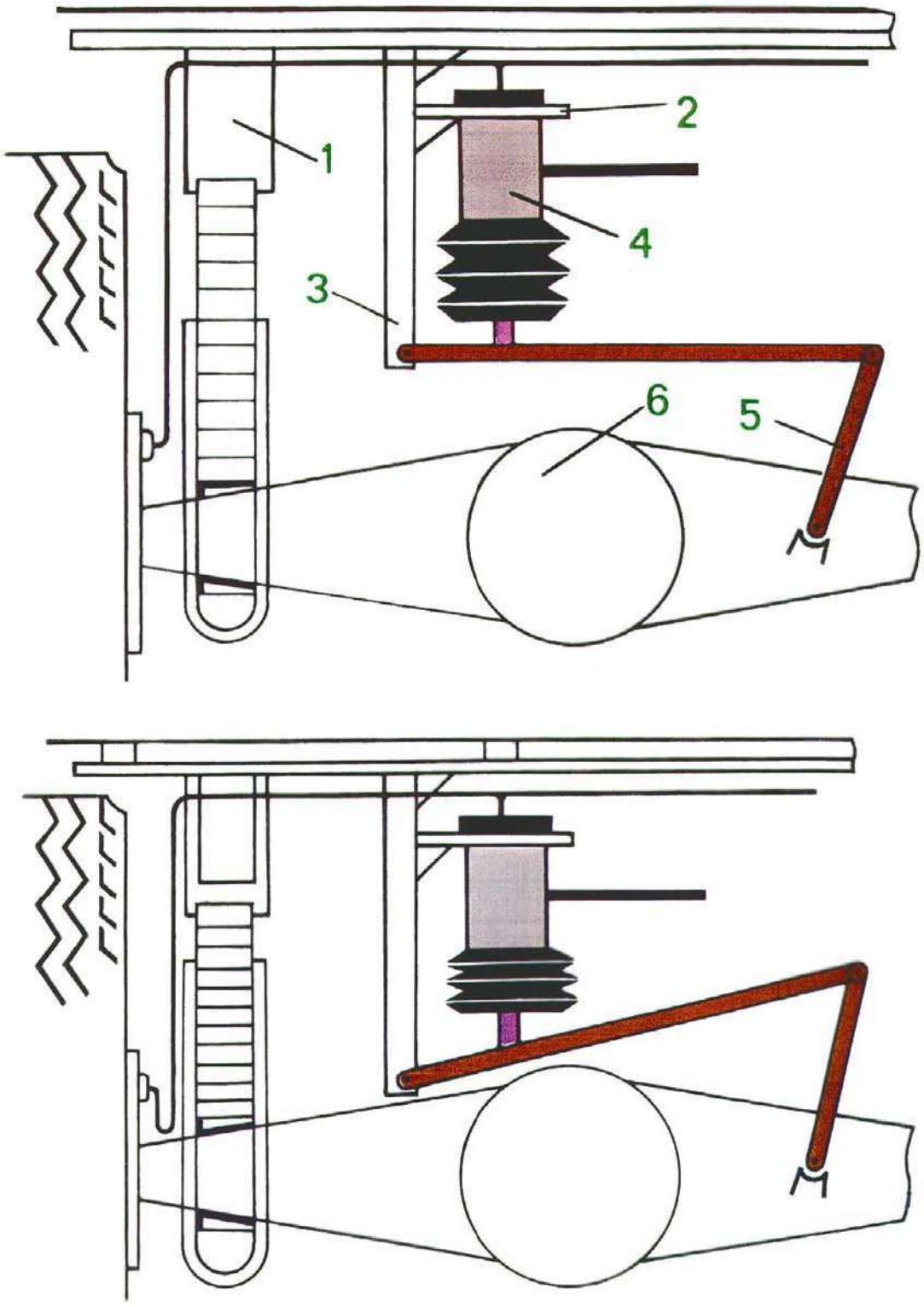

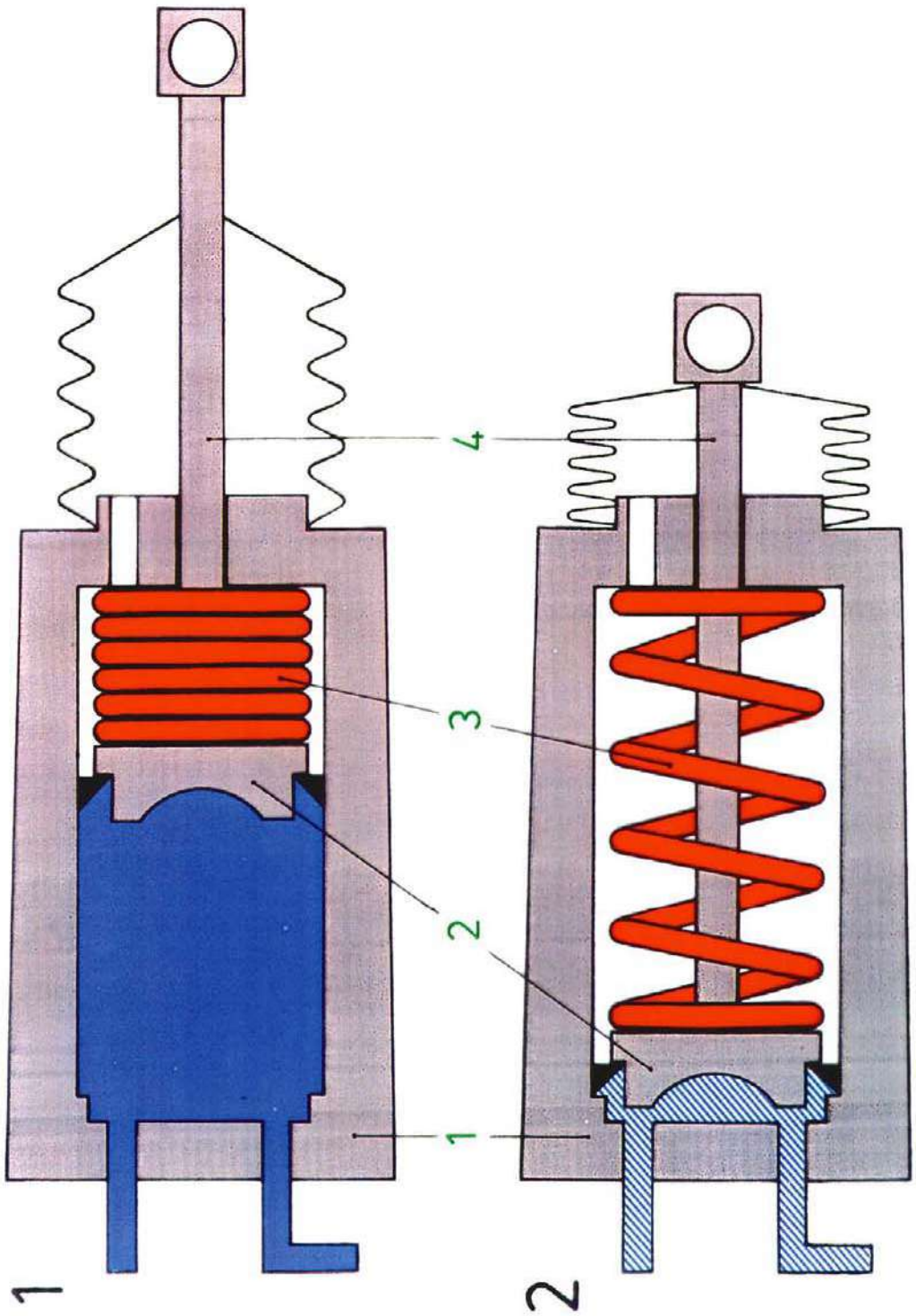
4
3
2
1
1
2

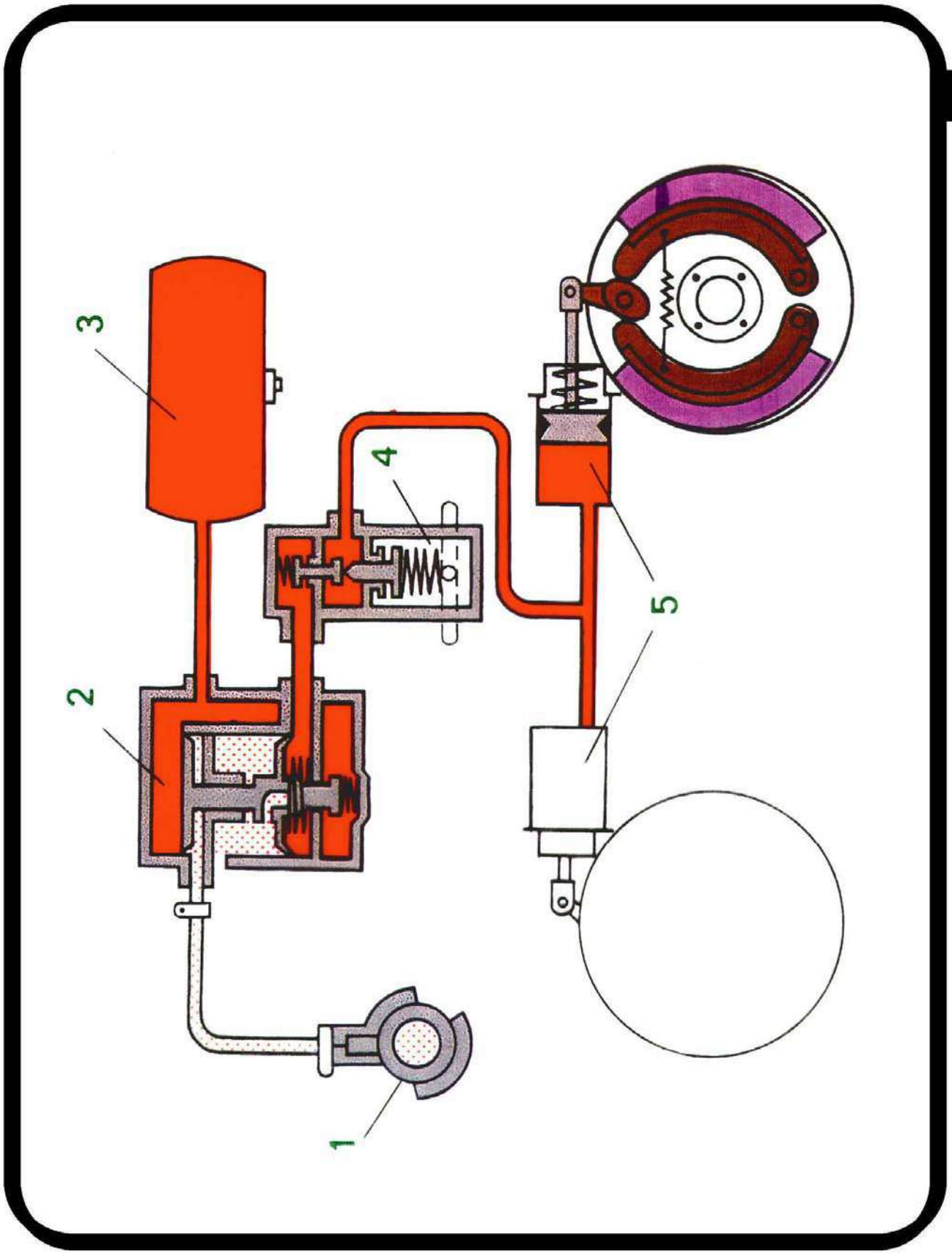
0
3
4
5
2
1

0

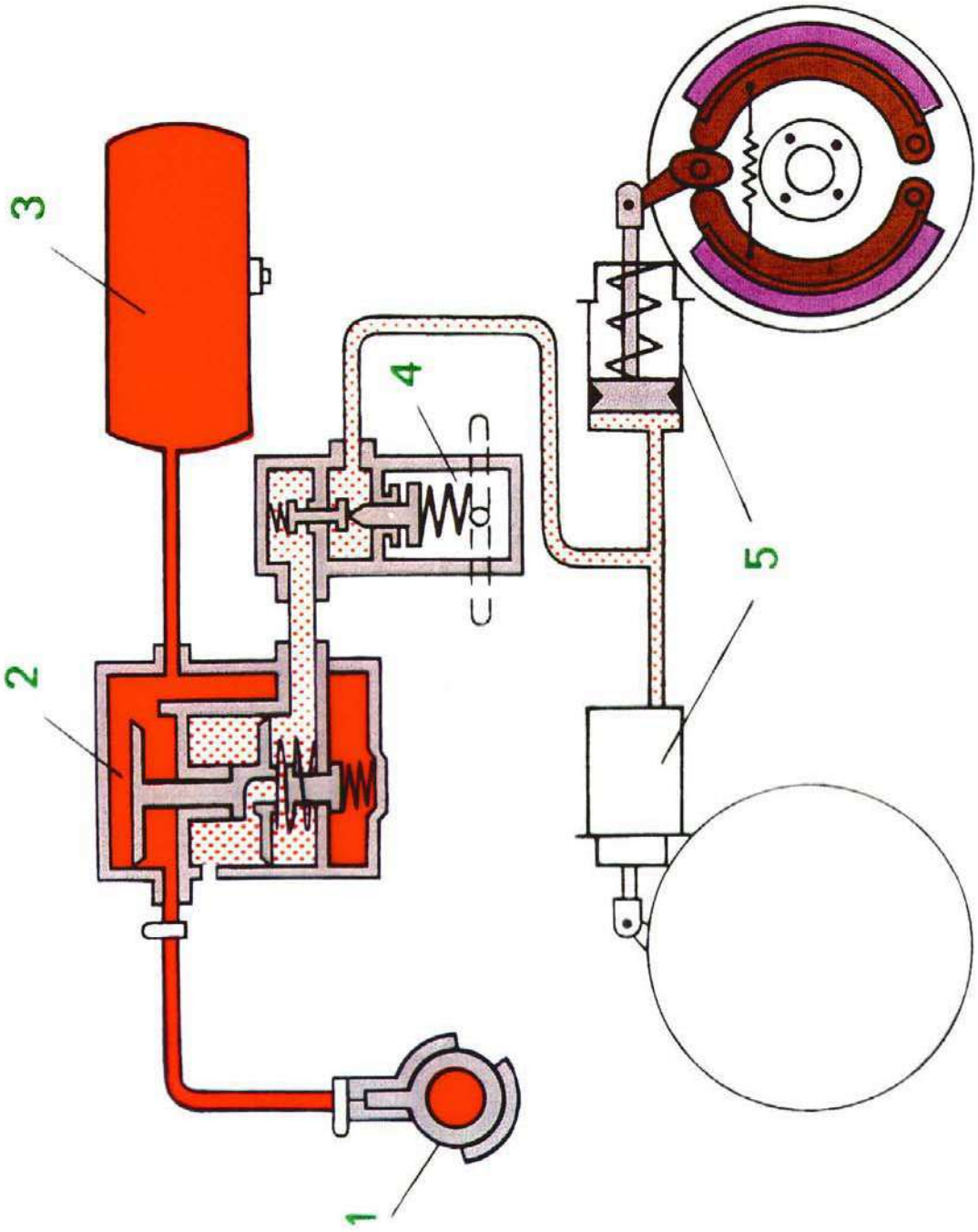

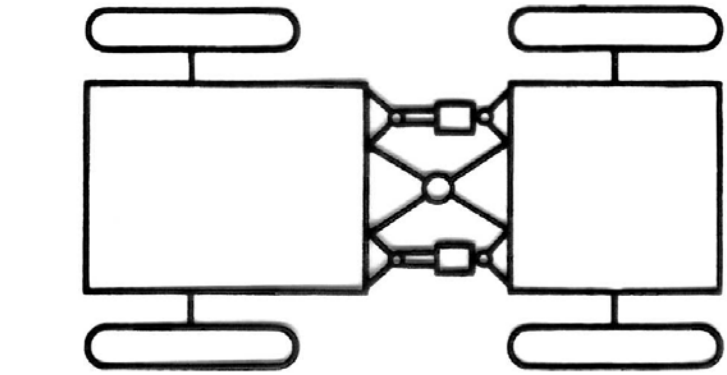

3

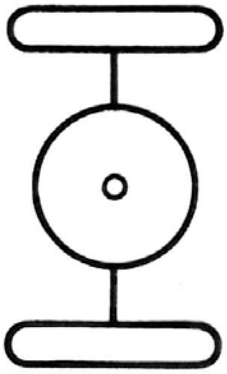

1

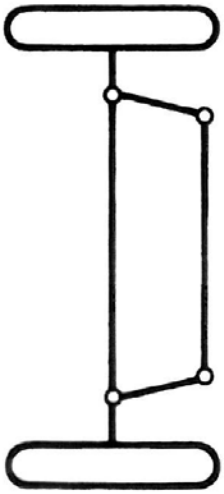

2

© Ibe 1985

DEWAG
Signograph

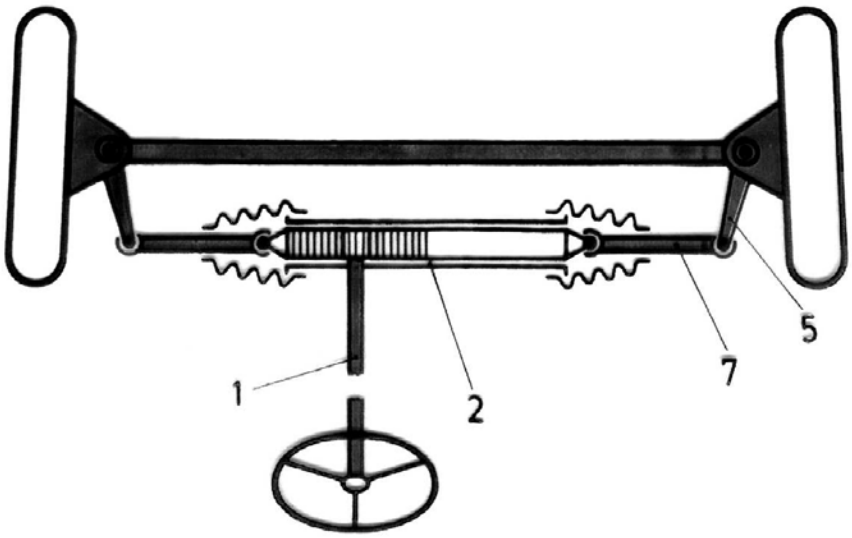

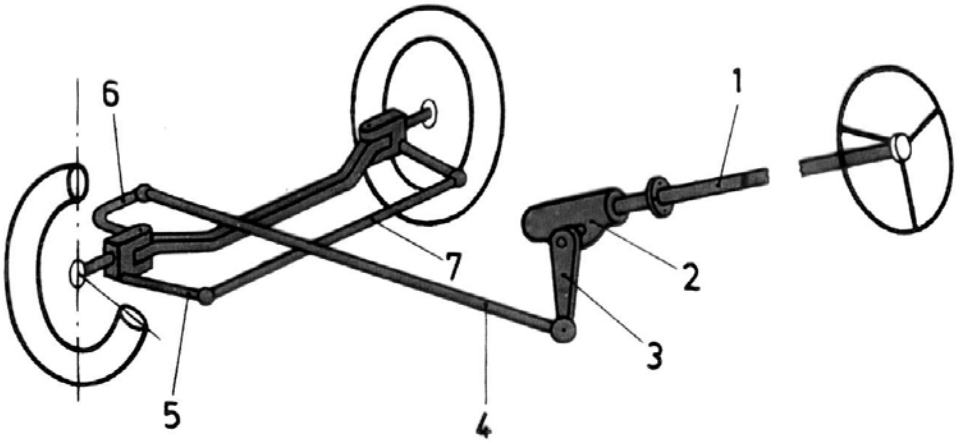

© lbe 1985

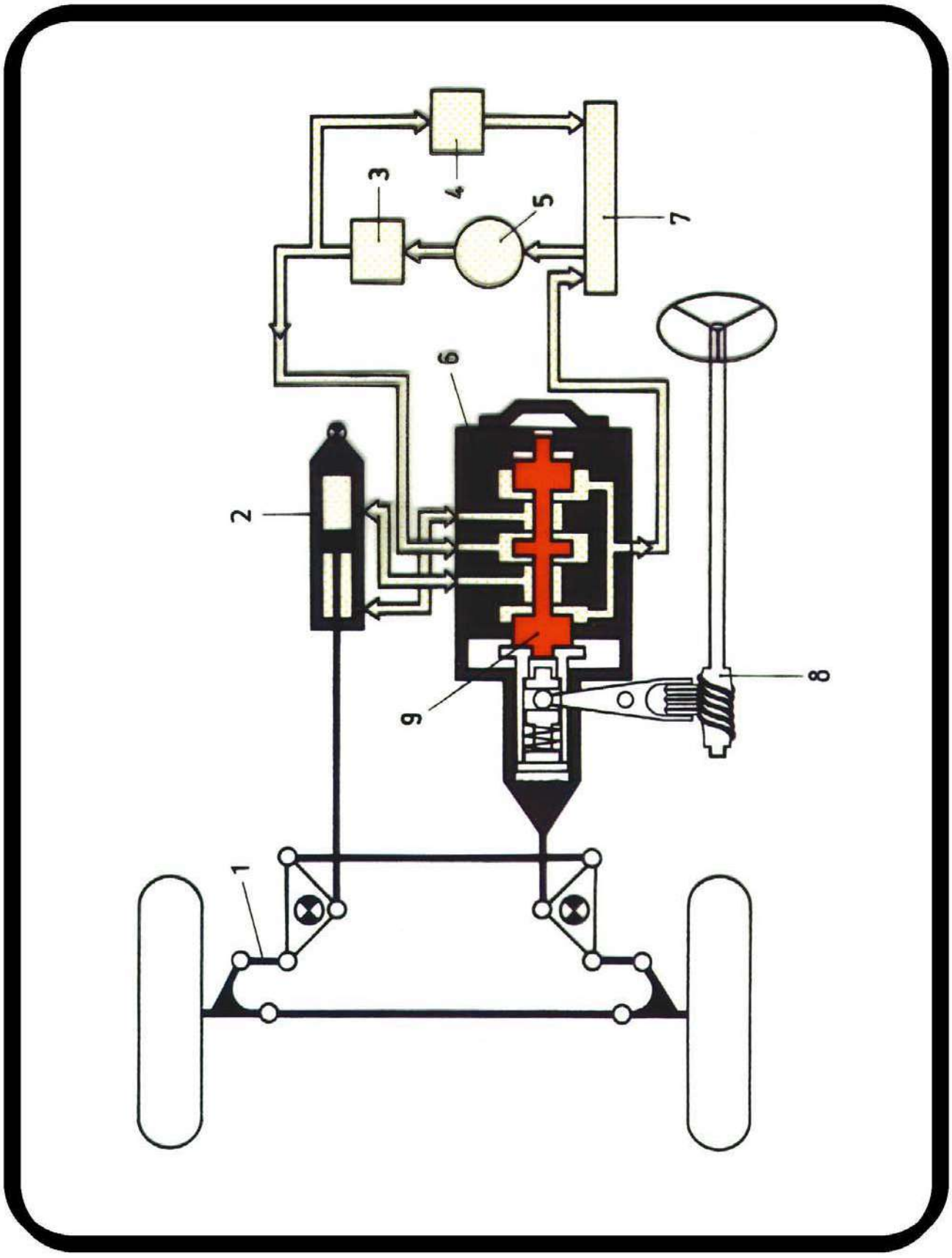

© lbe 1985

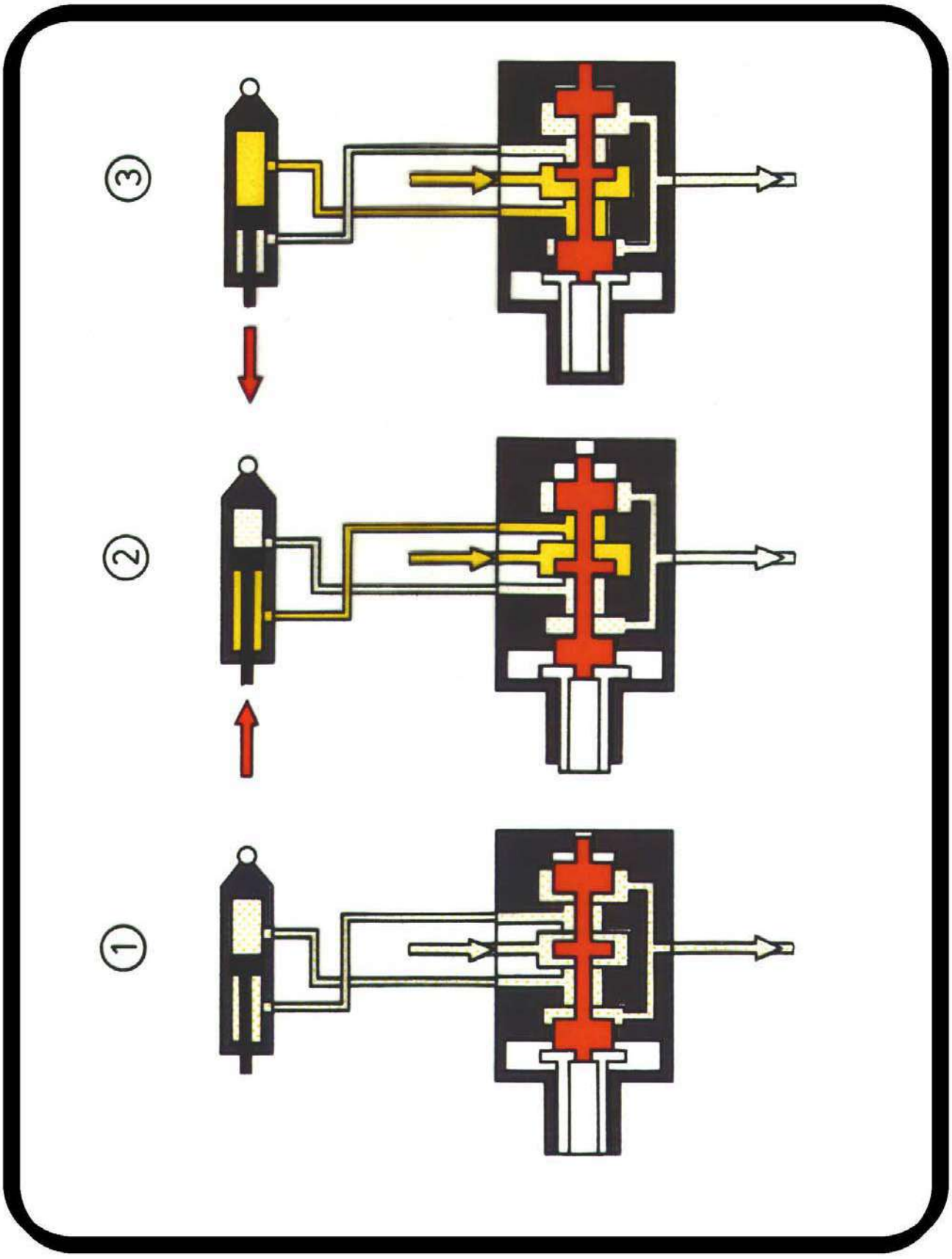

© lbe 1985

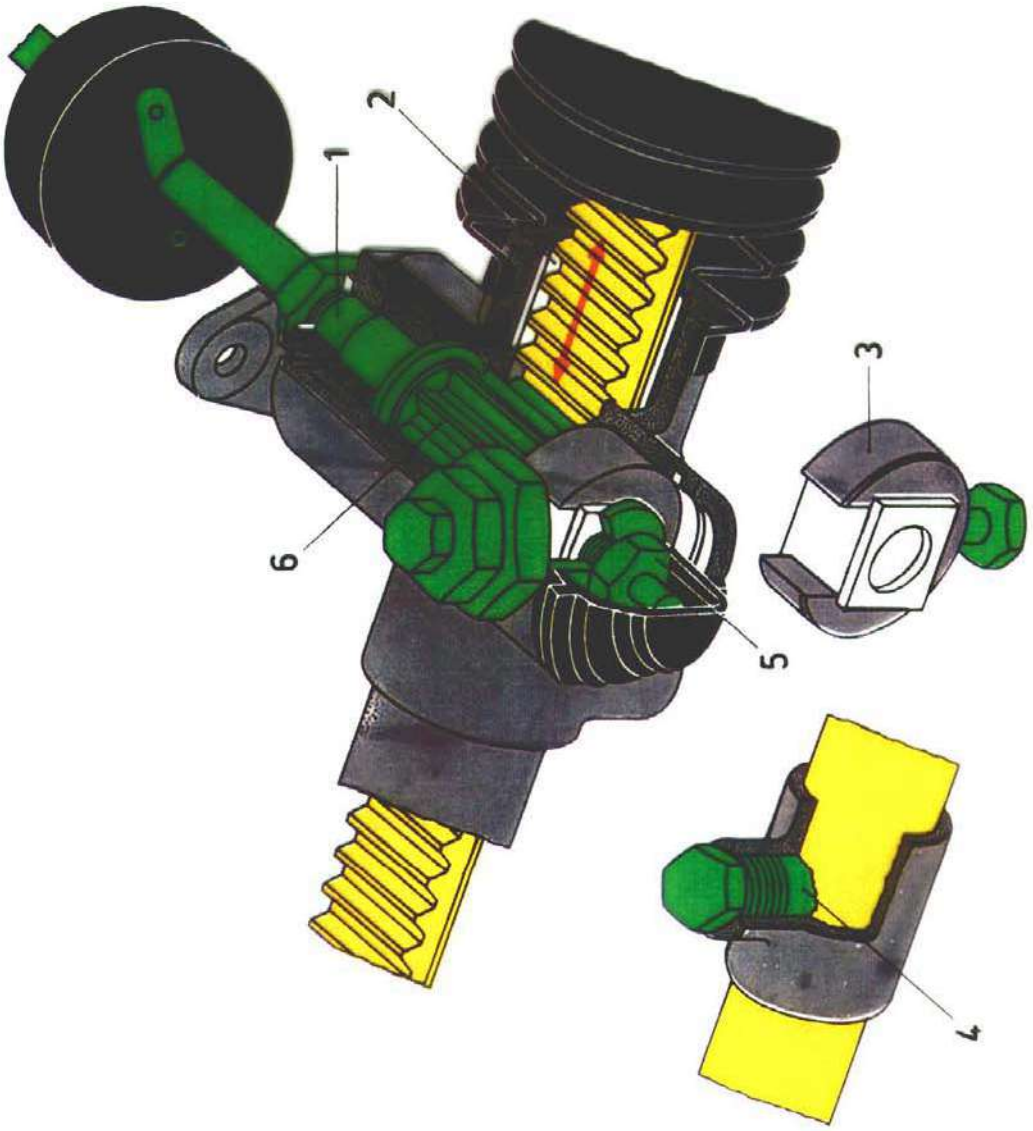
1
2
3
4
5
6

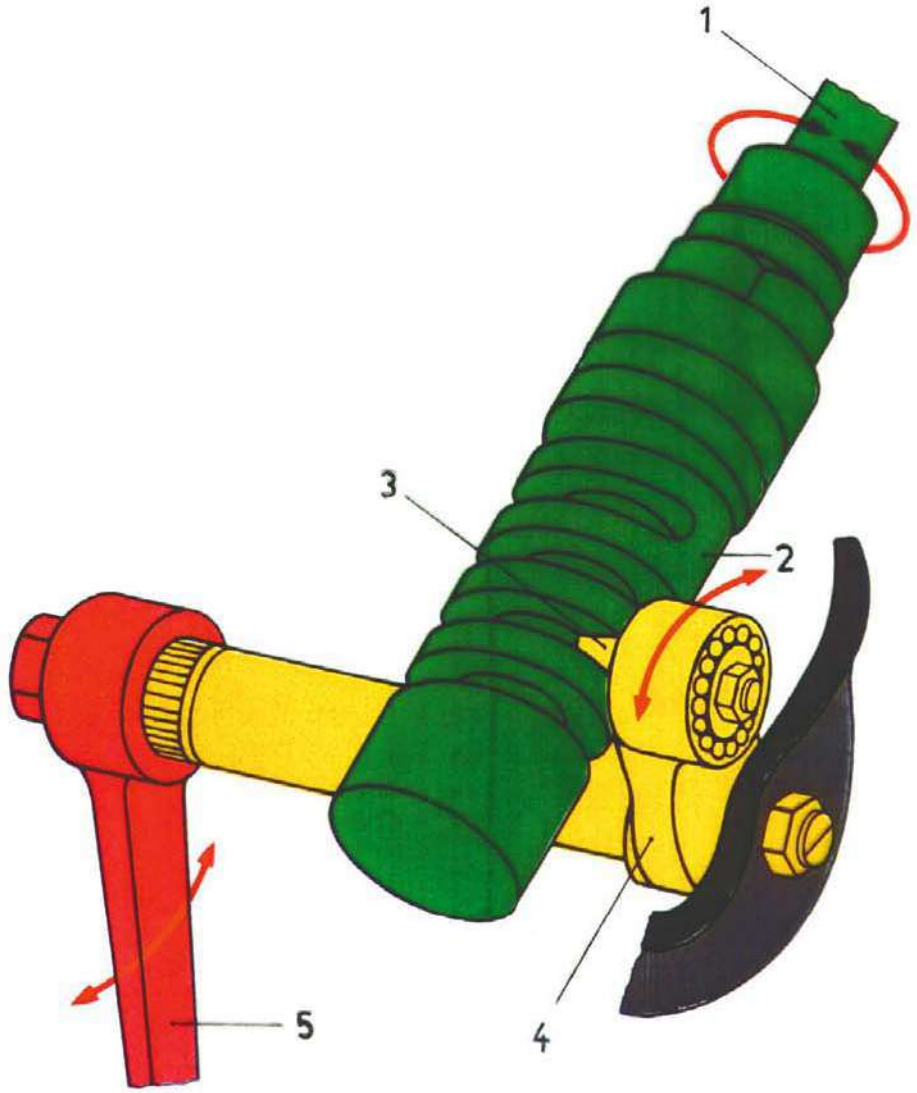

© lbe 1985

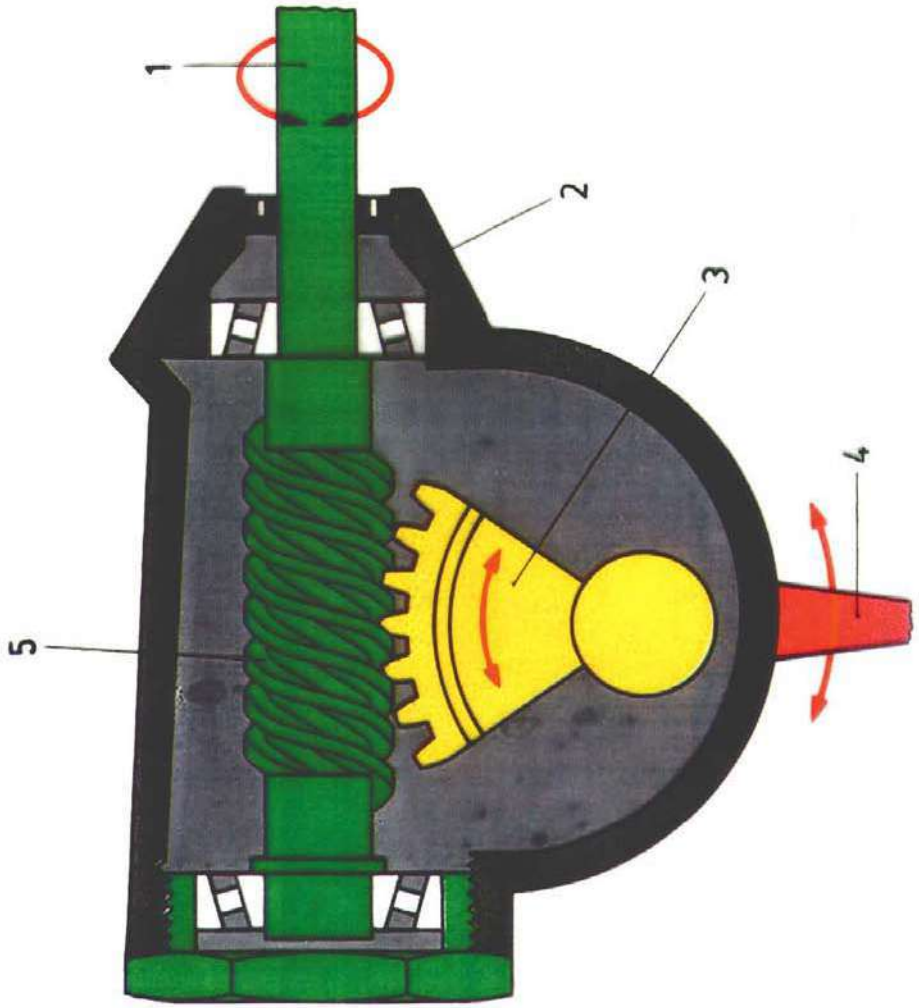

© Ibe 1985

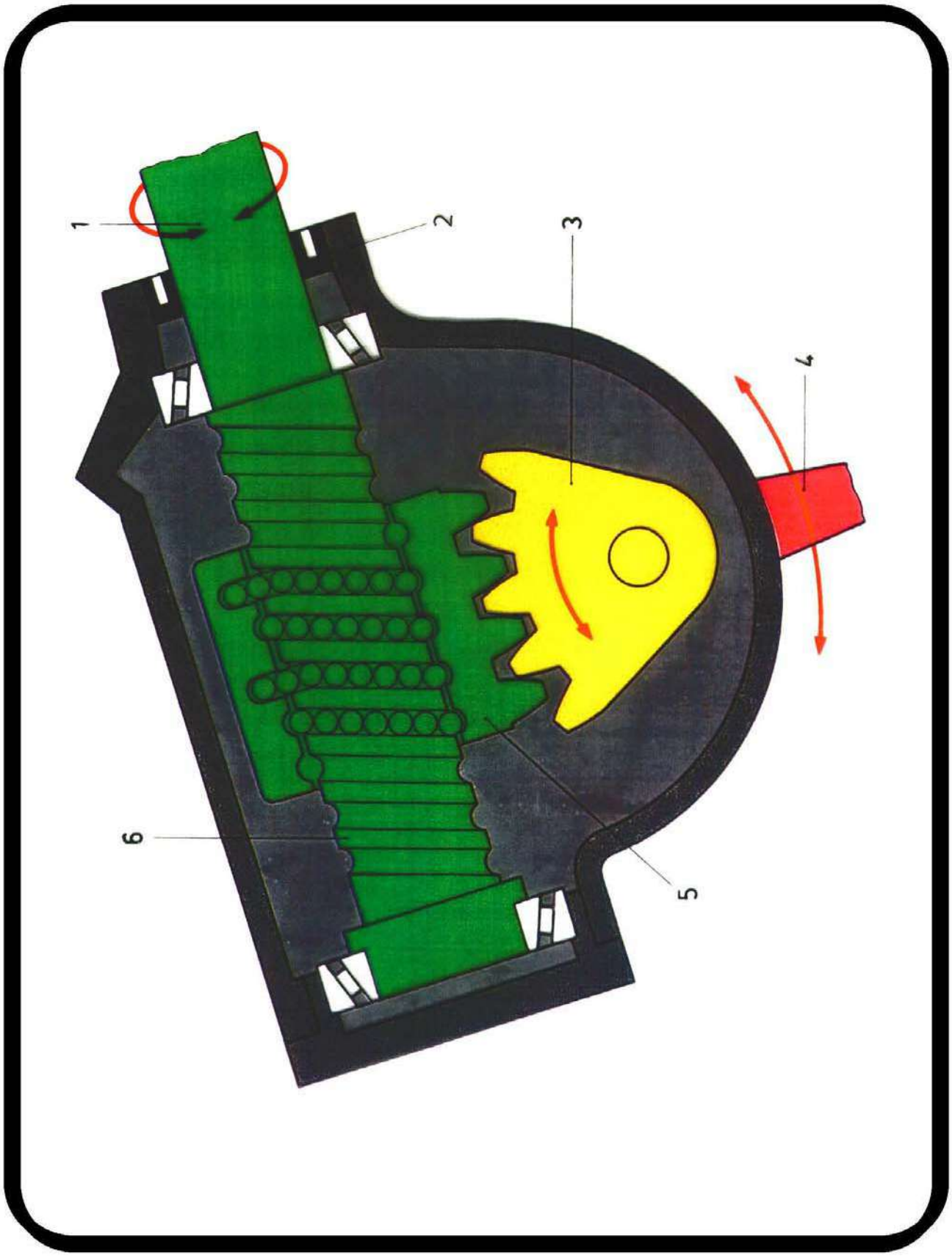

© Ibe 1985

①

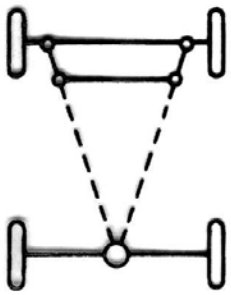

②

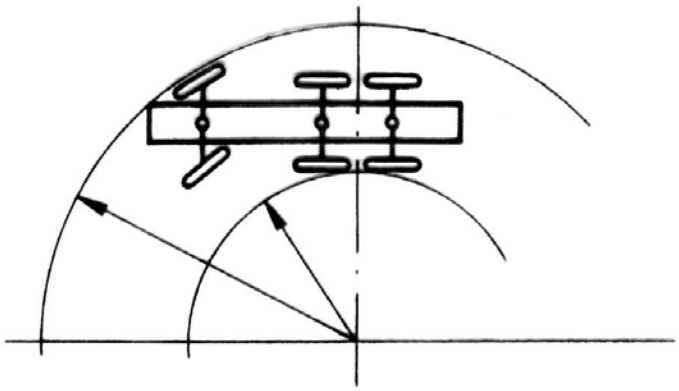

③

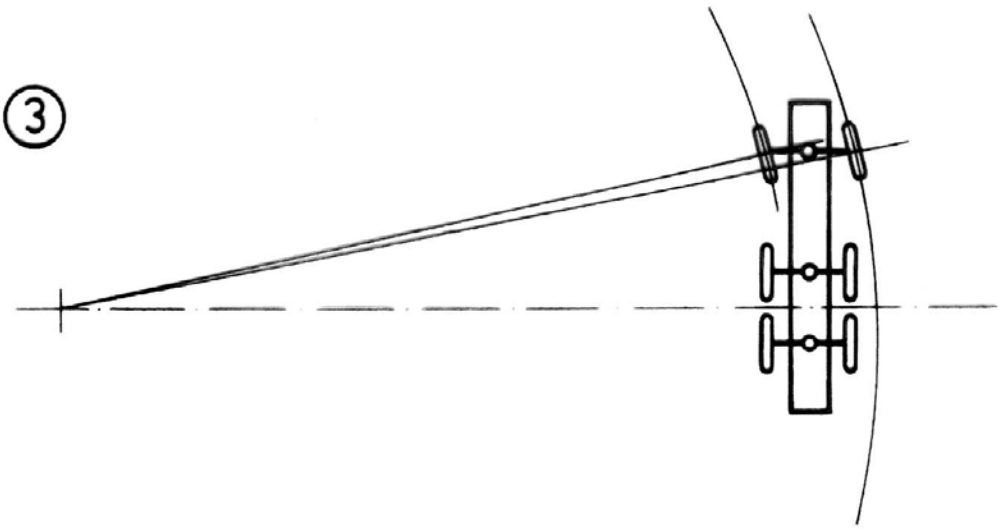

© Ibe 1985

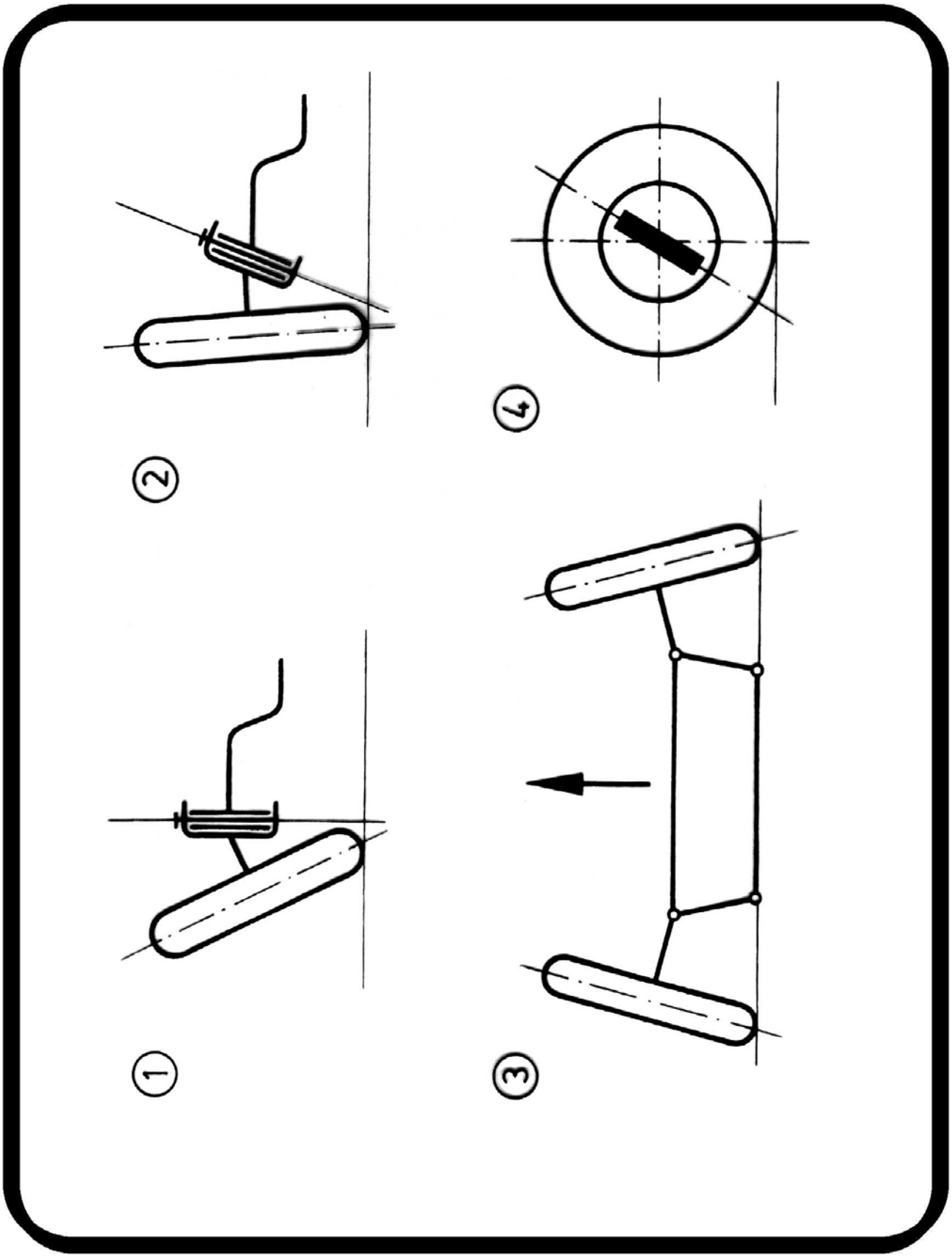

© Ibe 1985

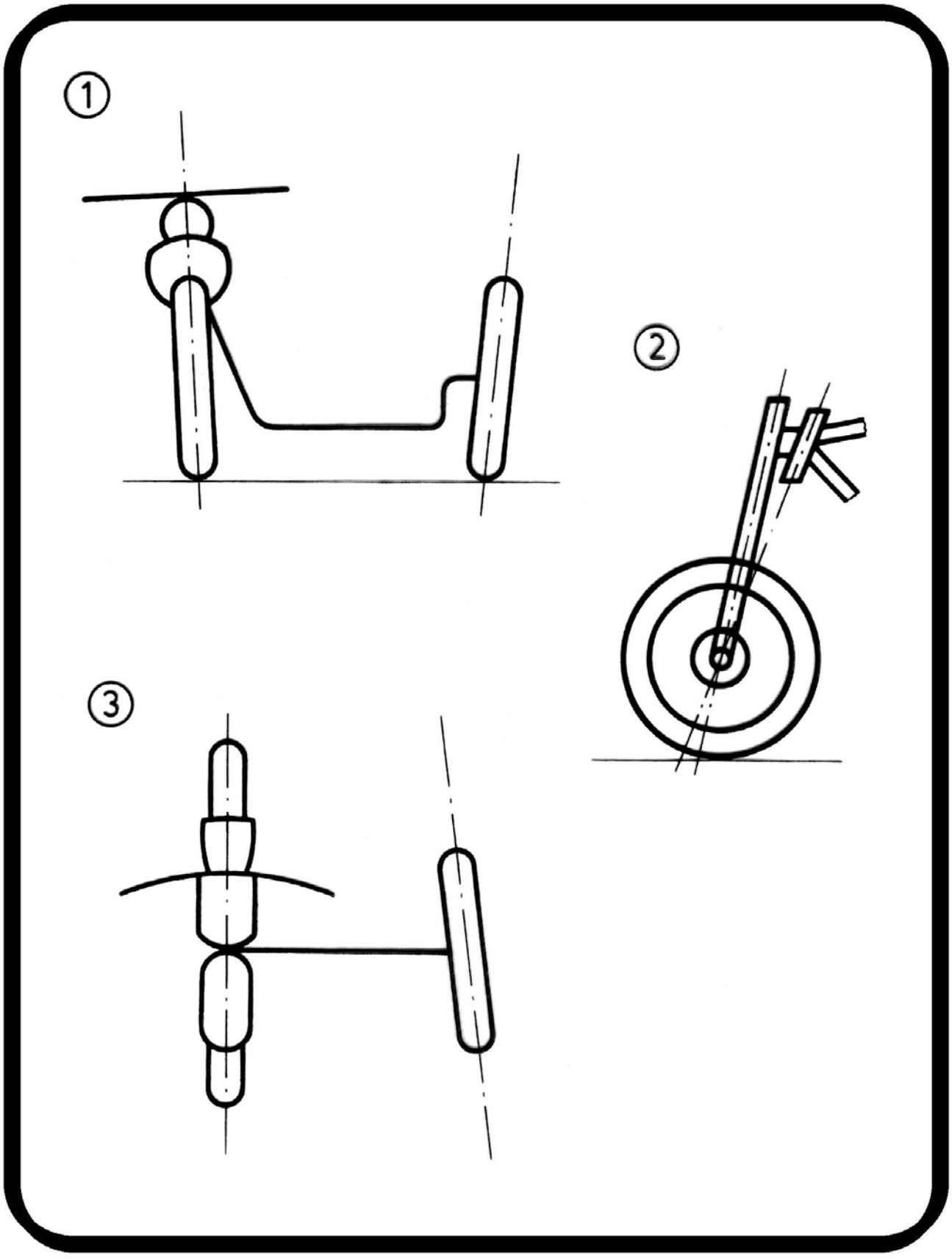
①
②
③

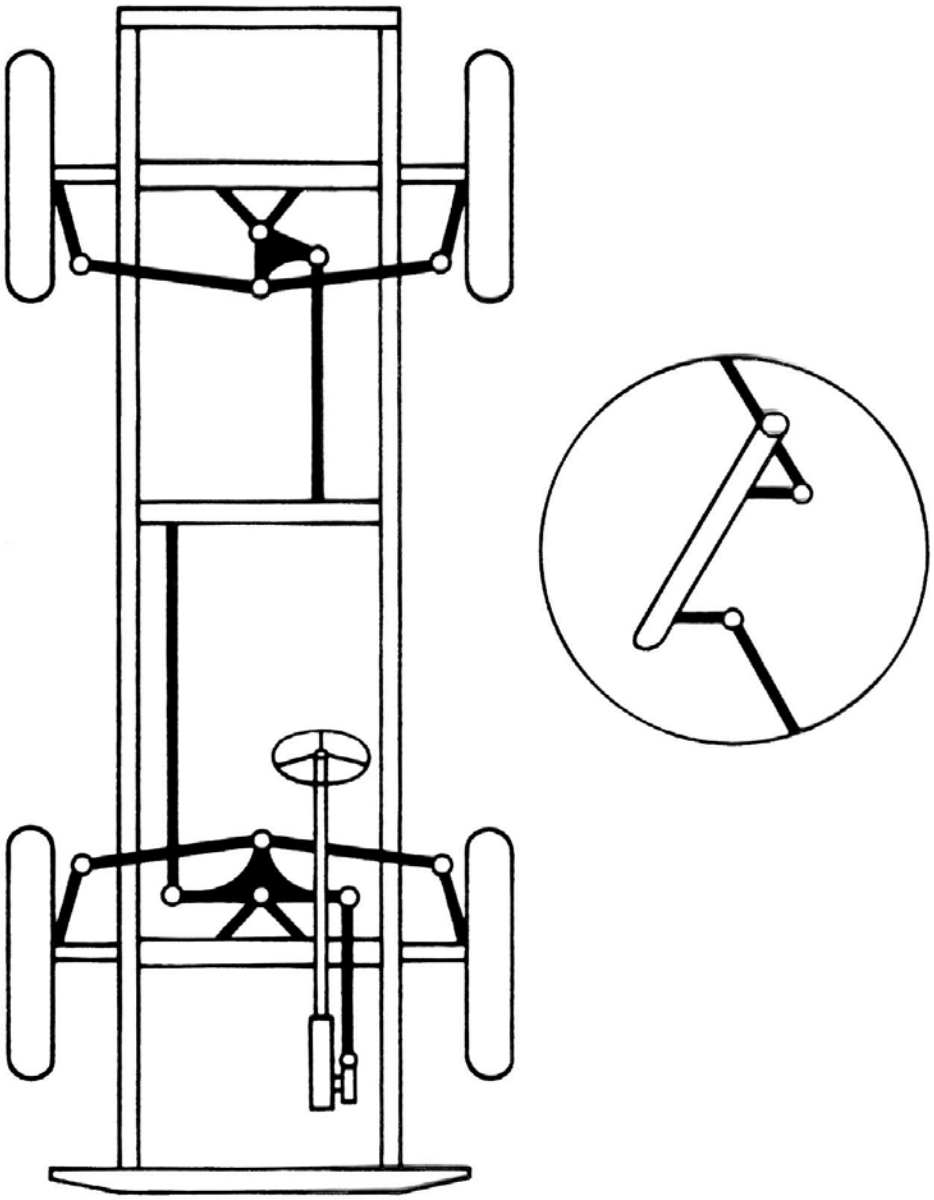

© Ibe 1985

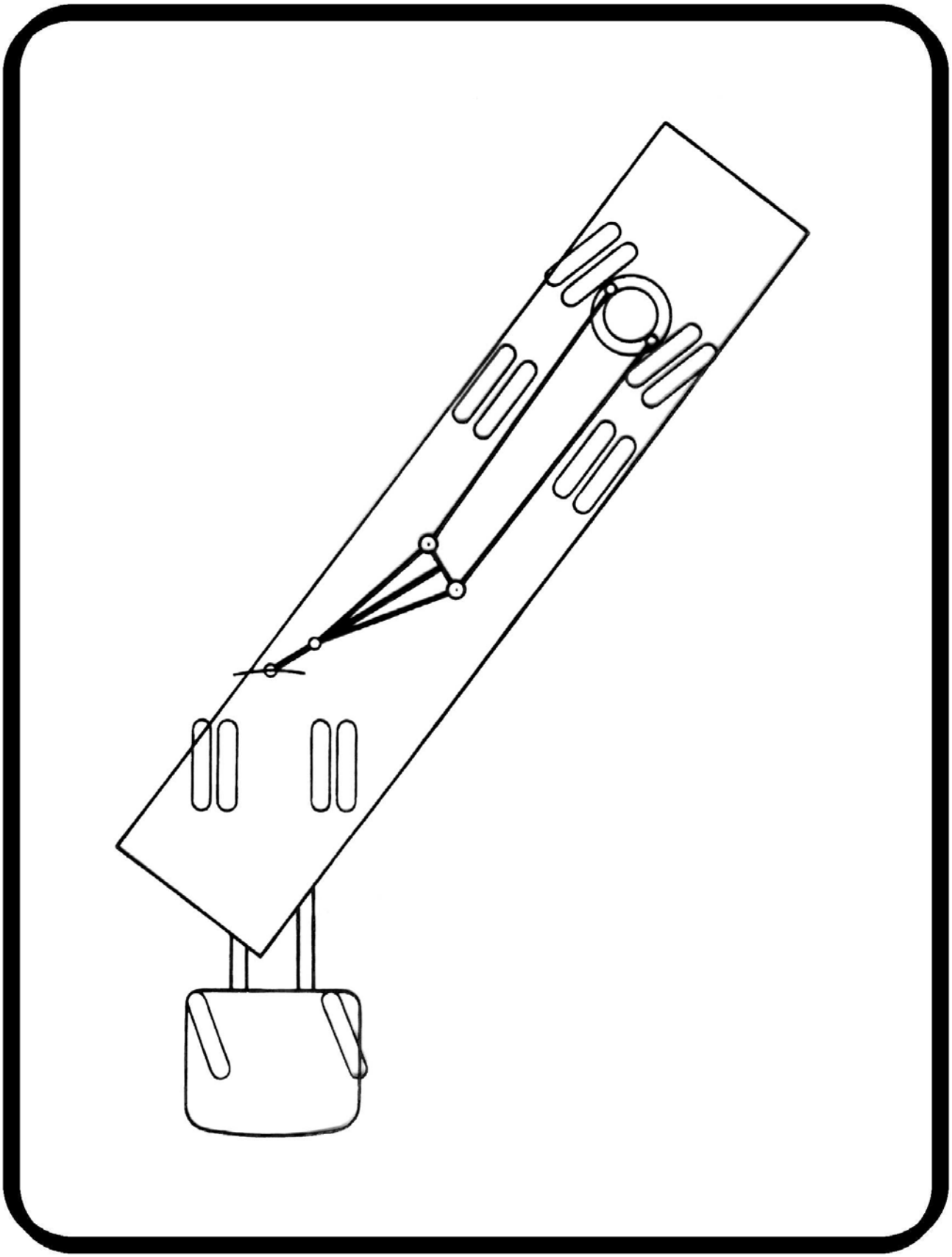

© lbe 1985

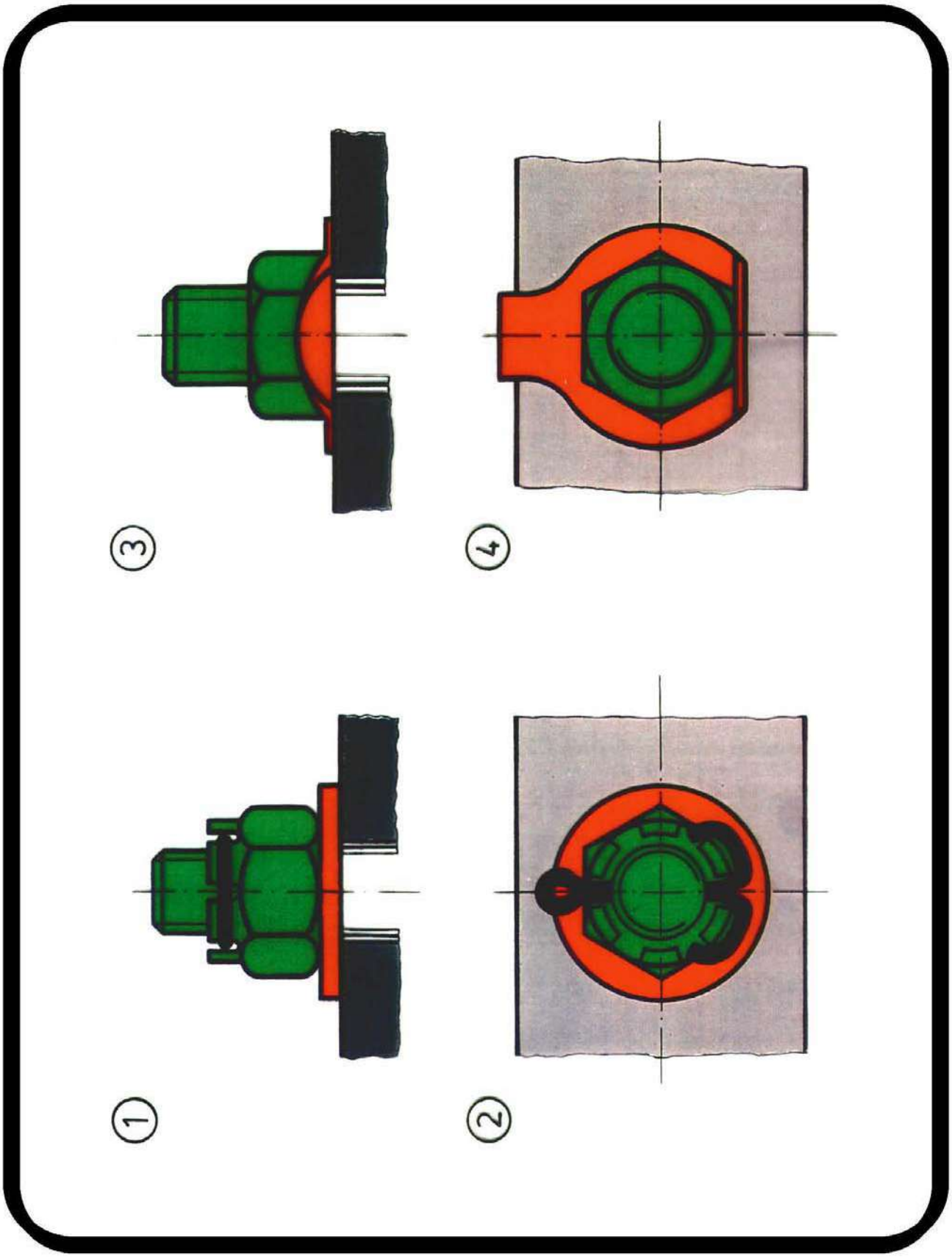

© lbe 1985

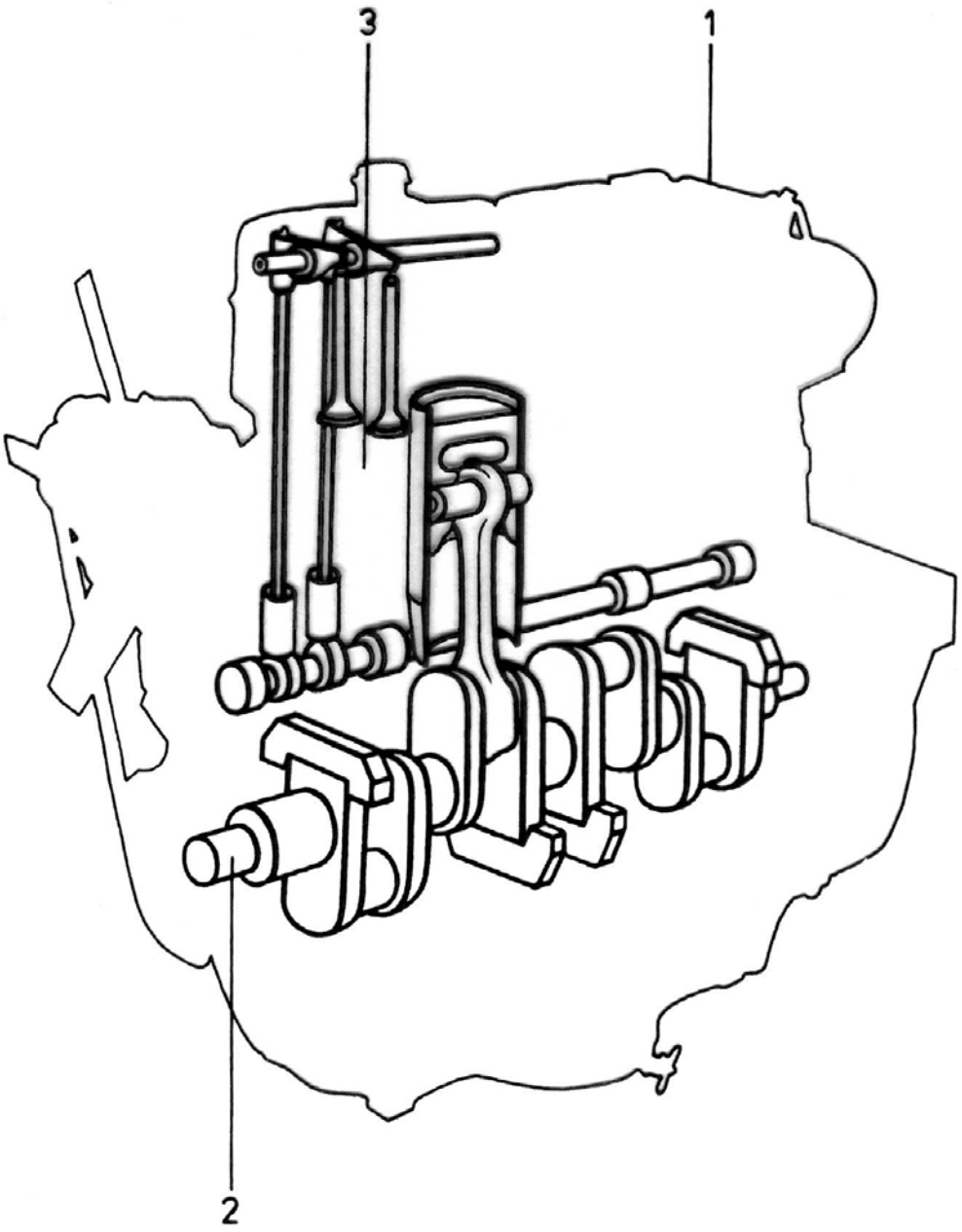
3
1
2

0

① Kolben

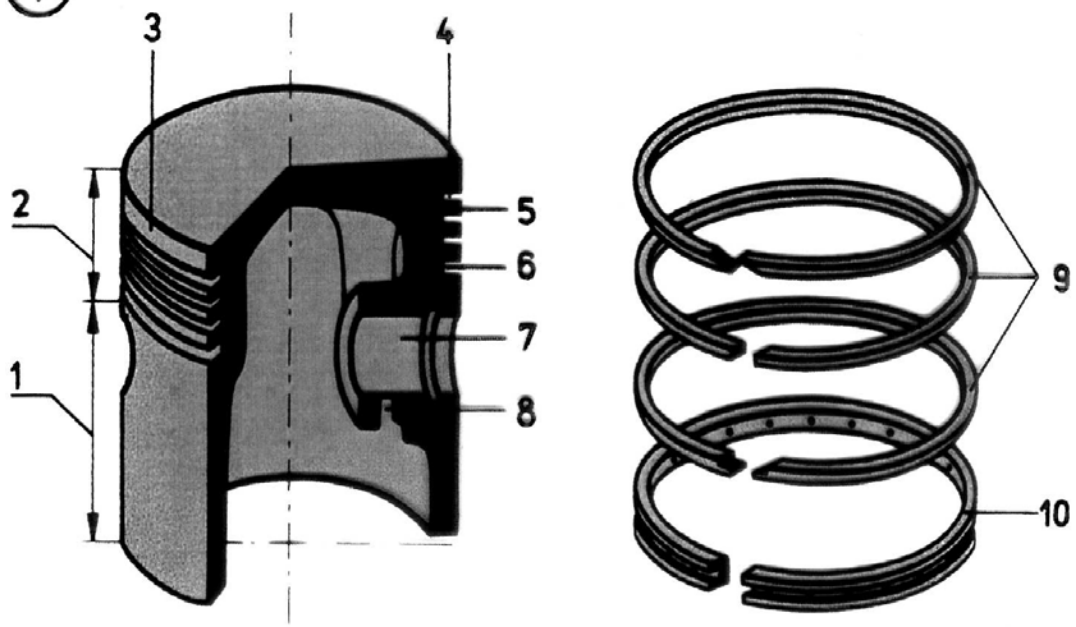

② Pleuelstangen

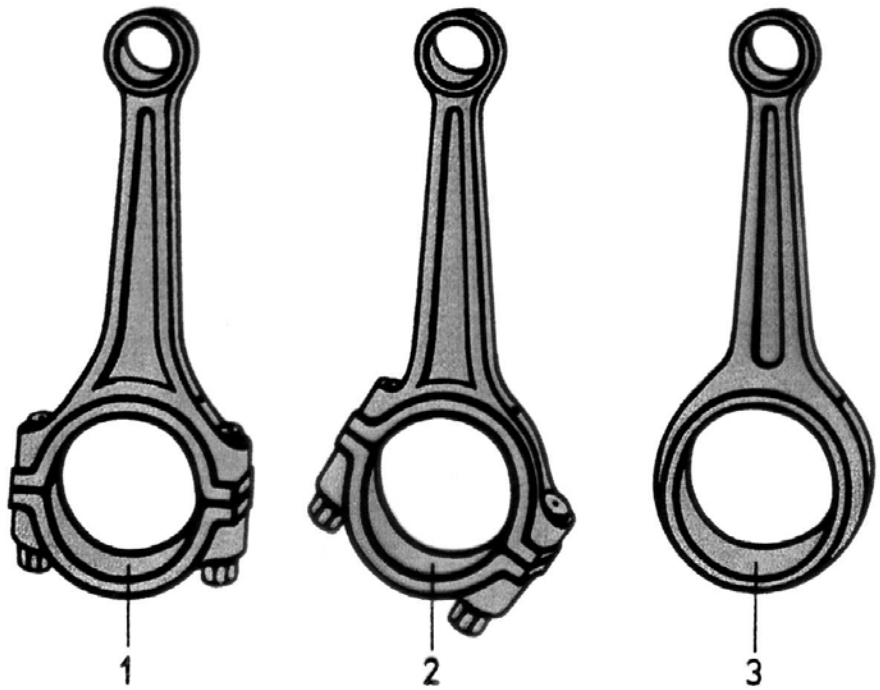

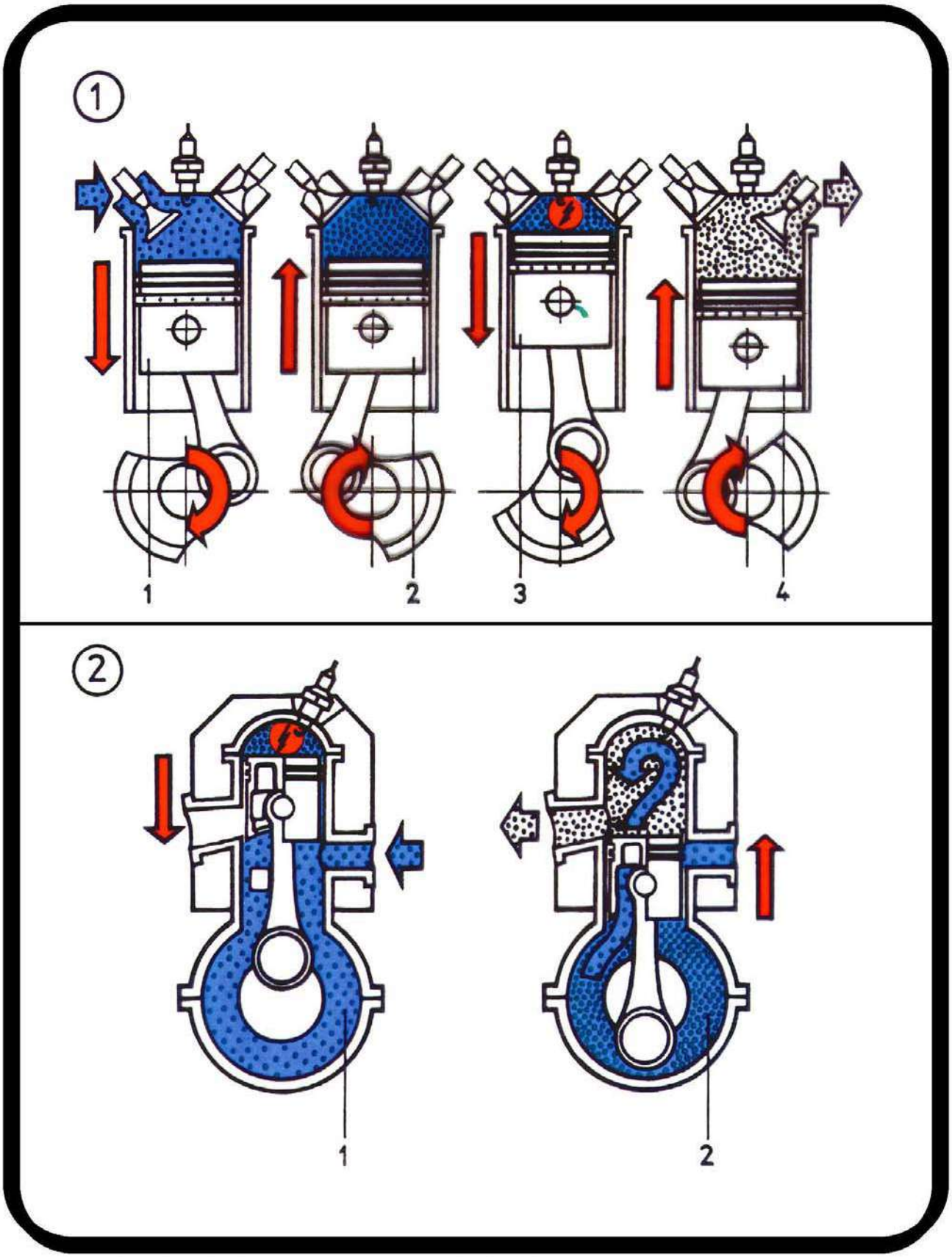
①
1
2
3
4
②
1
2

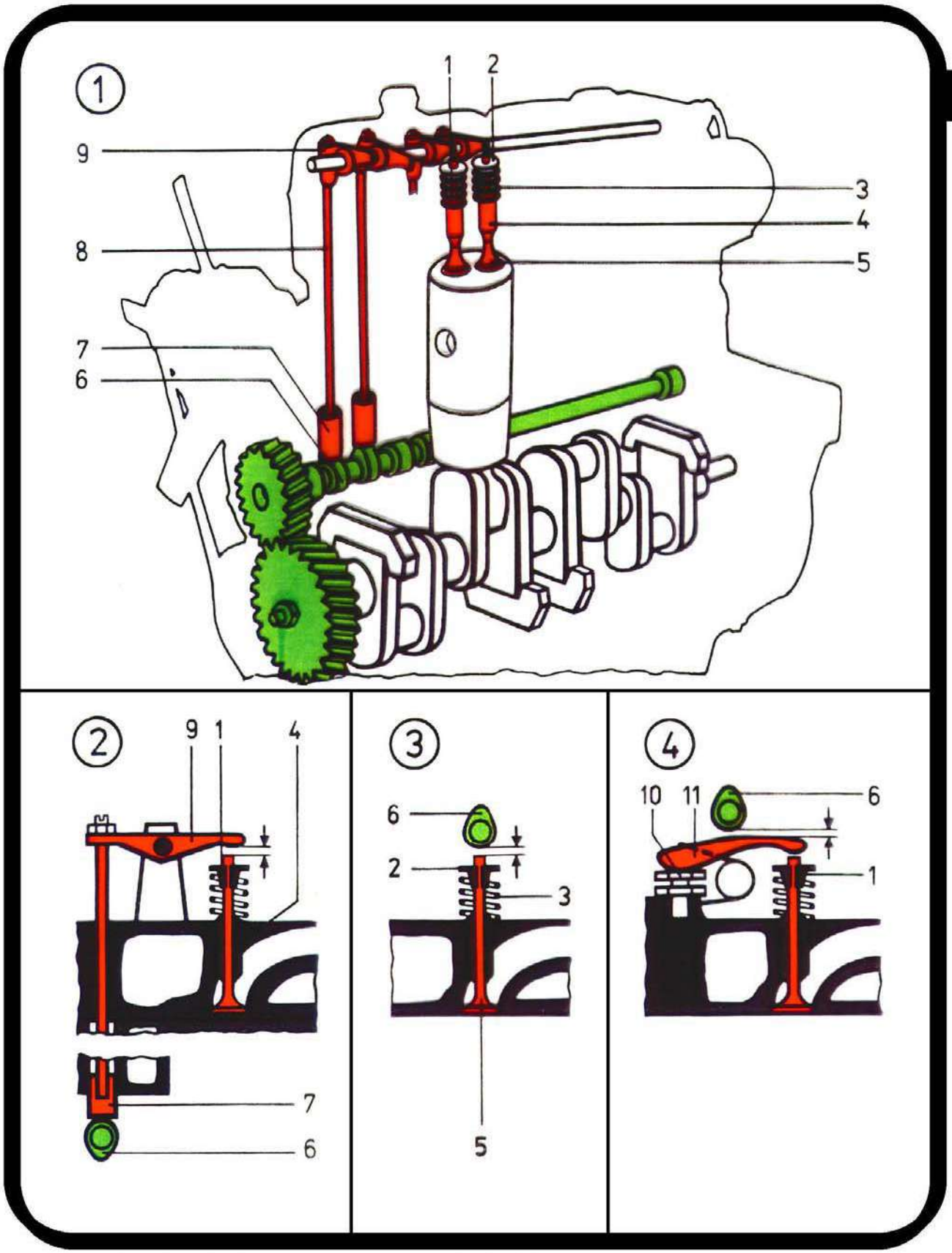
1
1 2
9
8
7
6
3
4
5
2
9 1 4
7
6
3
6
2
3
5
4
10 11
6
1

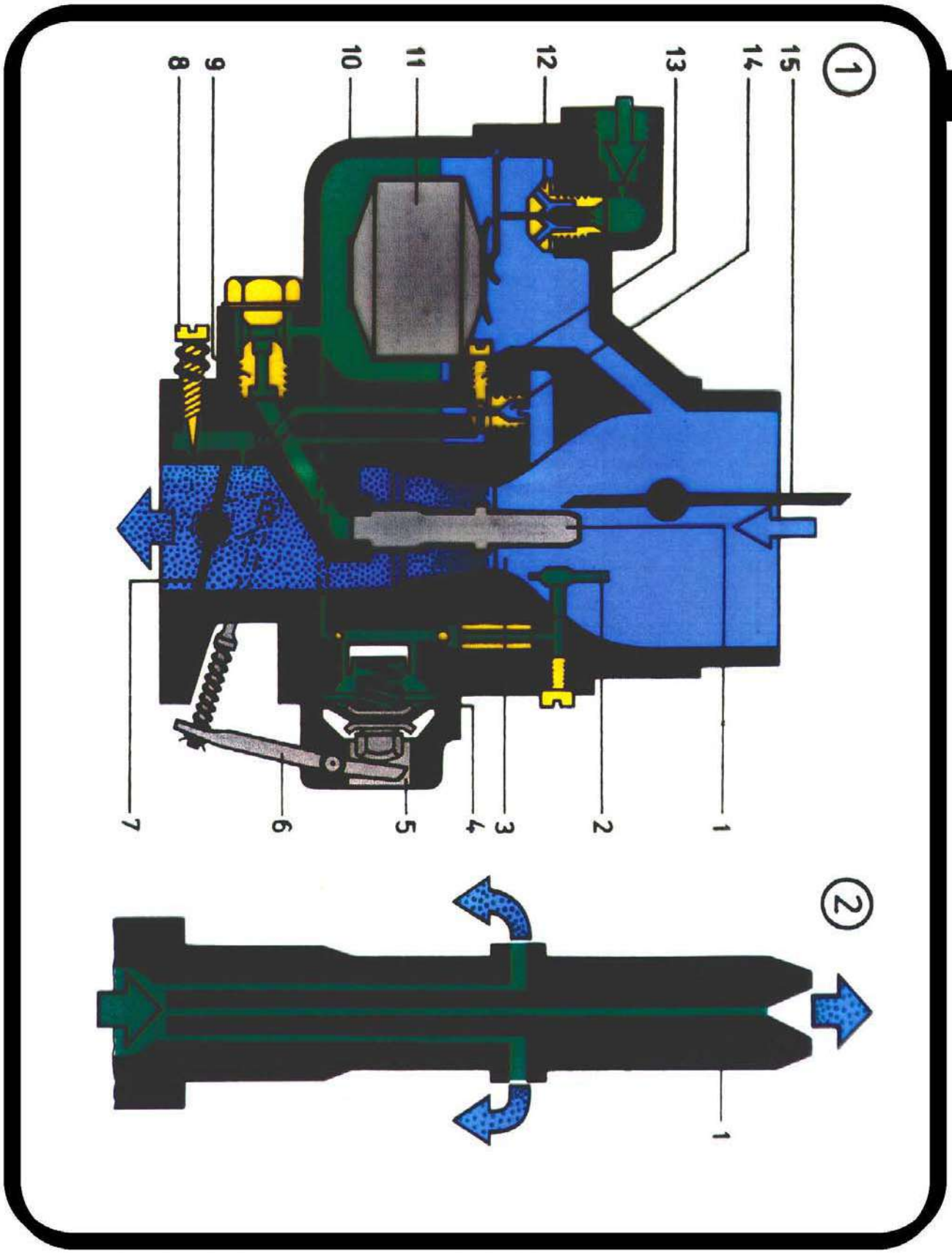
①
8
9
10
11
12
13
14
15
7
6
5
4
3
2
1
②
1

0

①

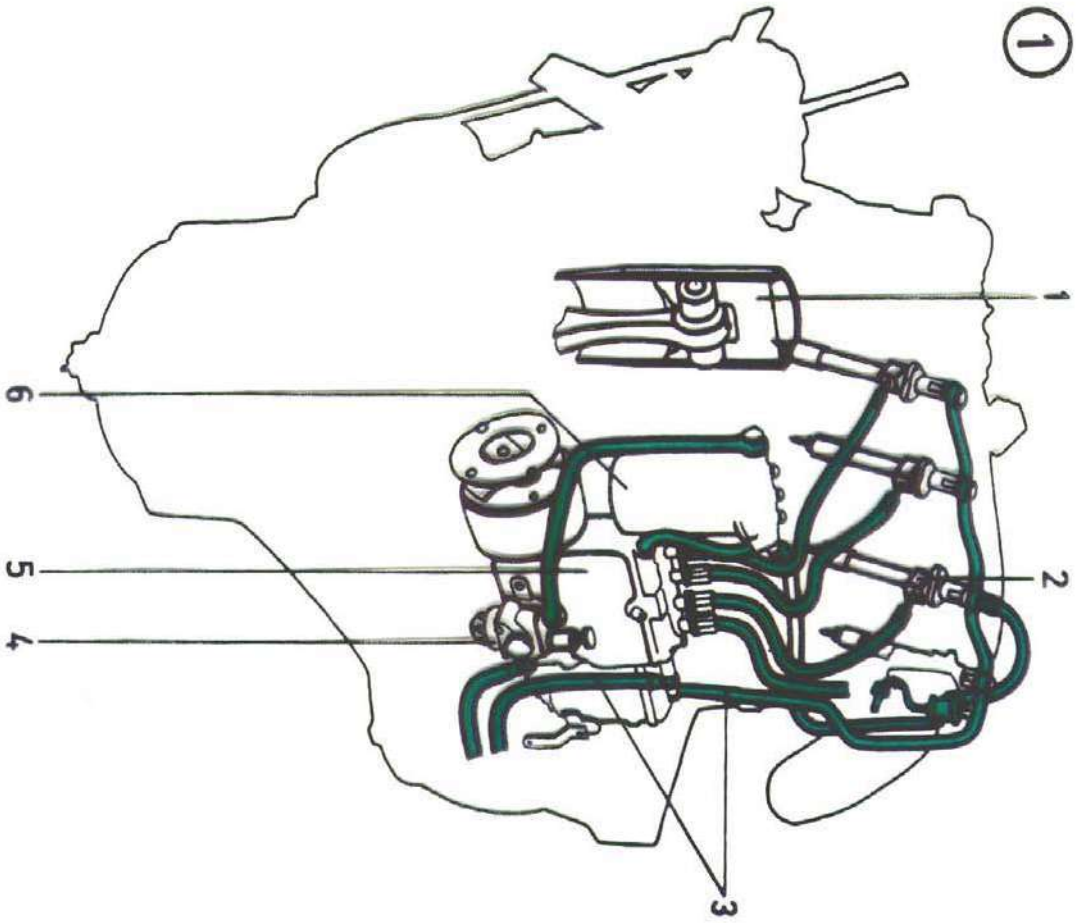

②

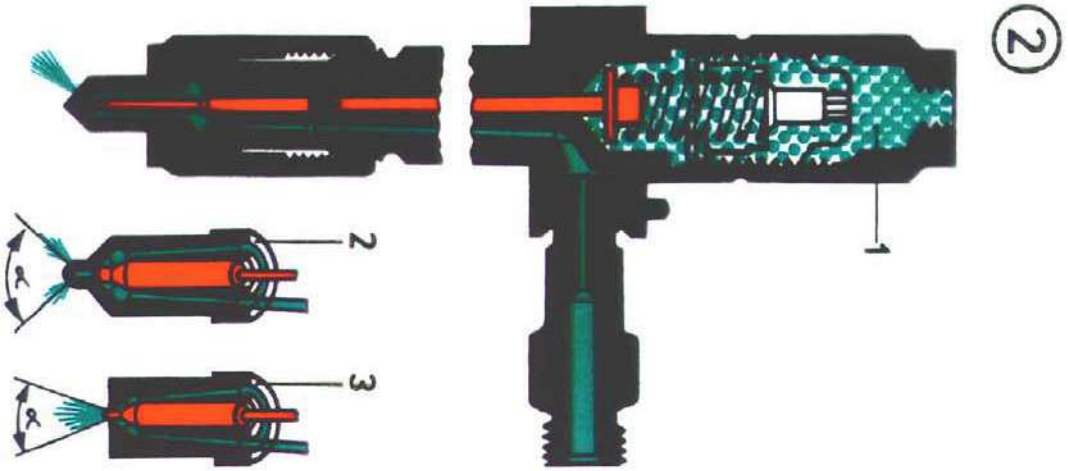

0

① 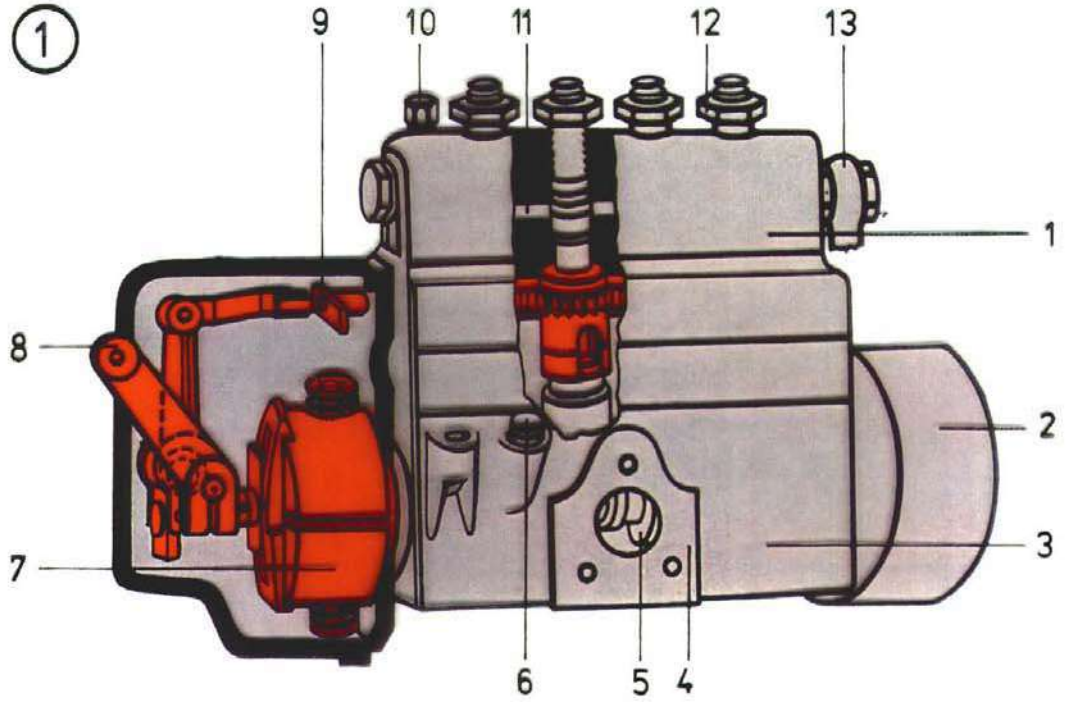

② 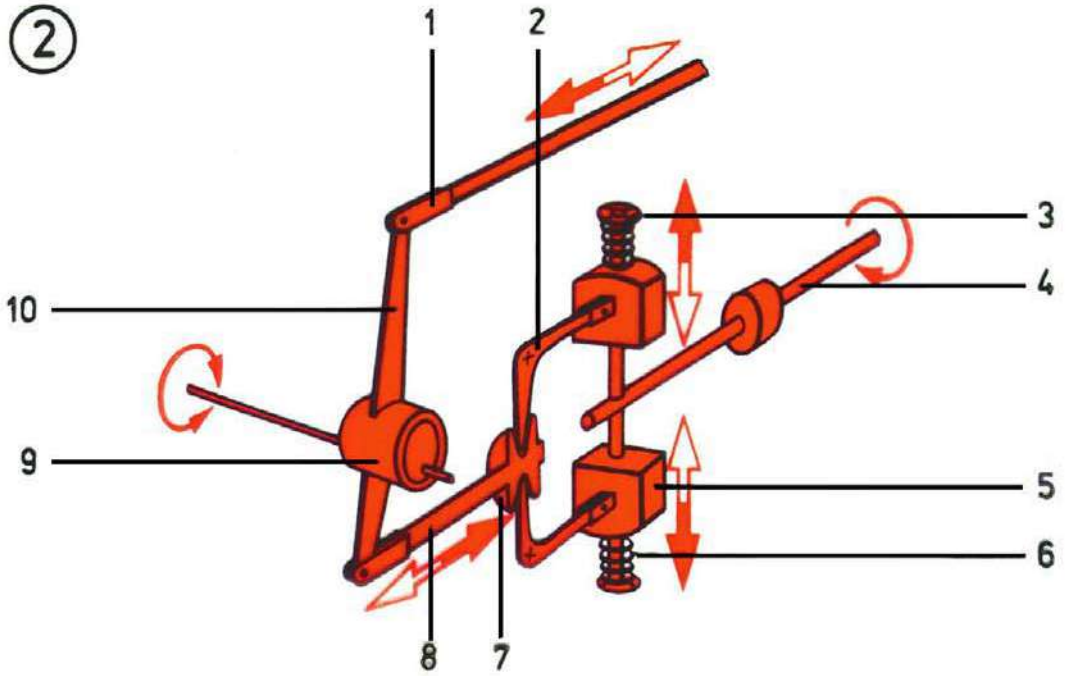

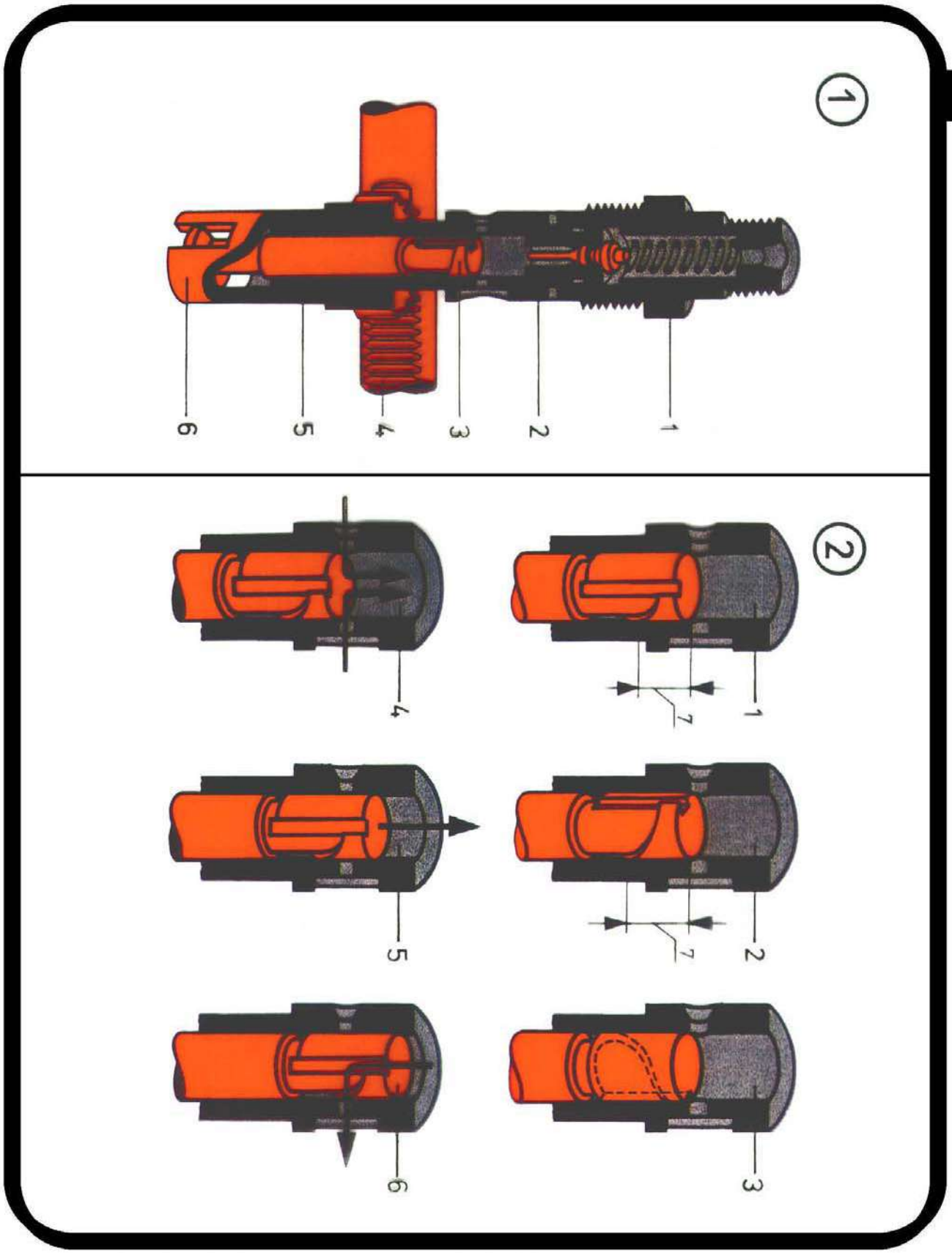
①
6
5
4
3
2
1
②
4
1
7
5
2
7
6
3

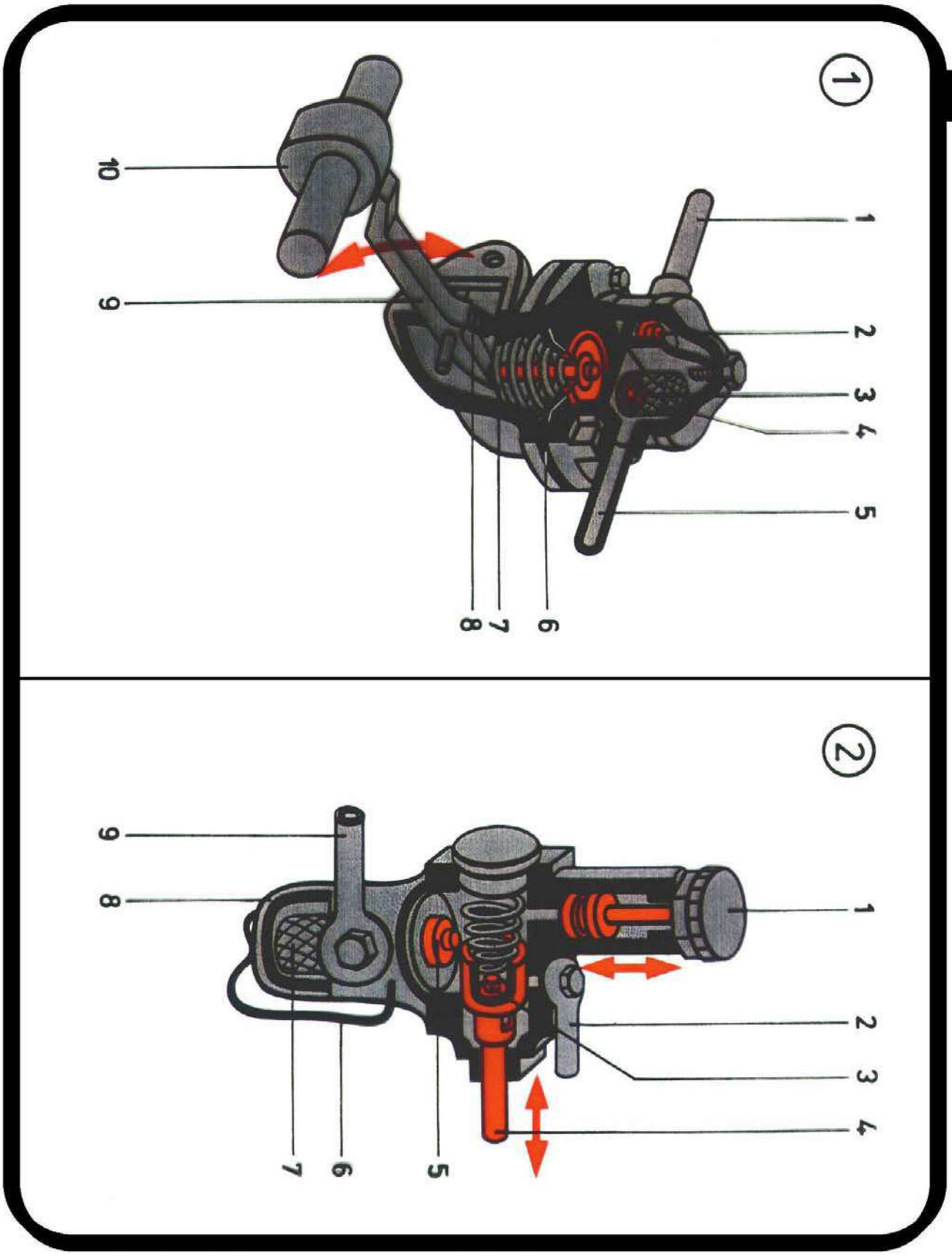
①
10
9
1
2
3
4
5
8
7
6
②
9
8
1
2
3
4
7
6
5

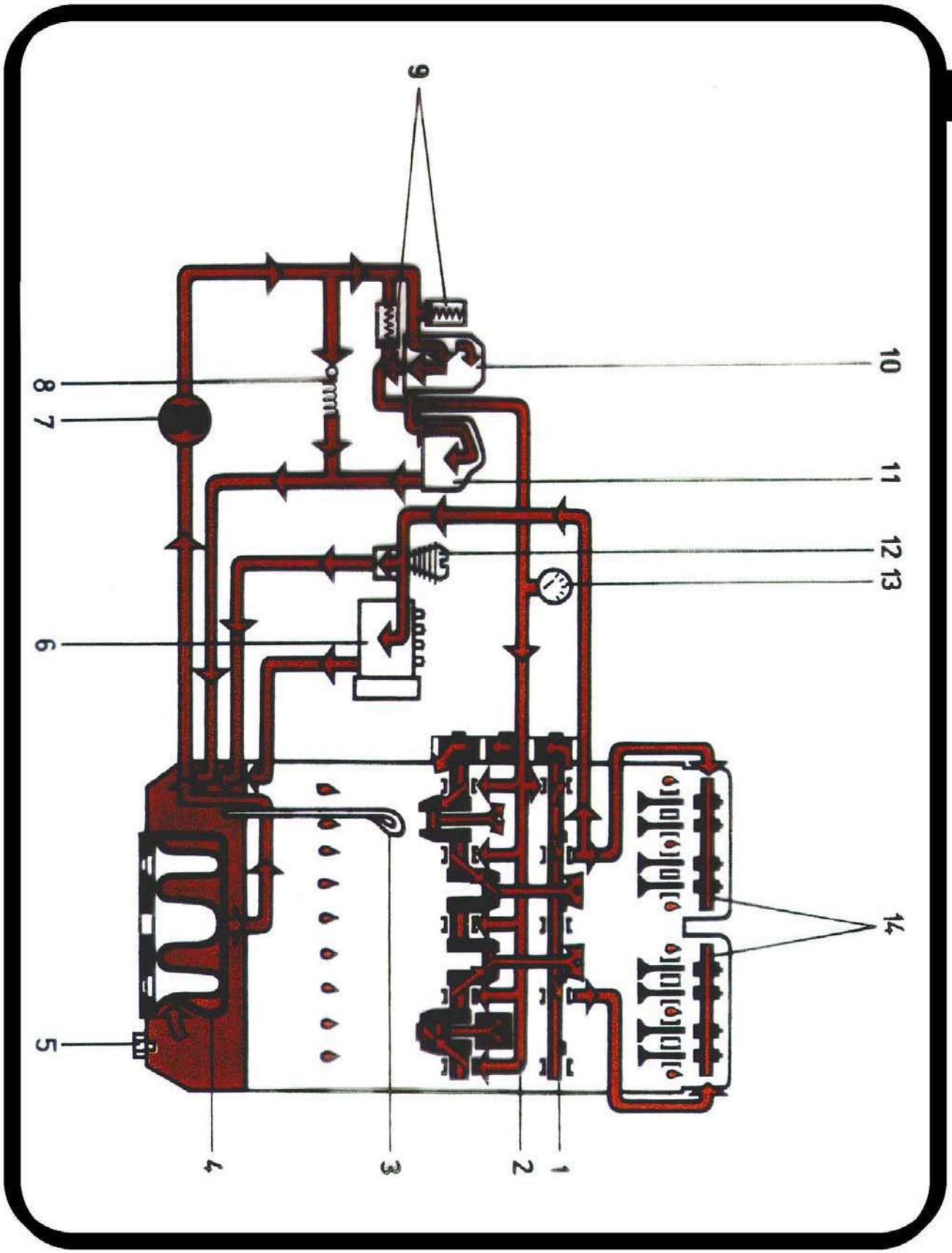
9
10
8
7
11
12
13
6
14
5
4
3
2
1

1

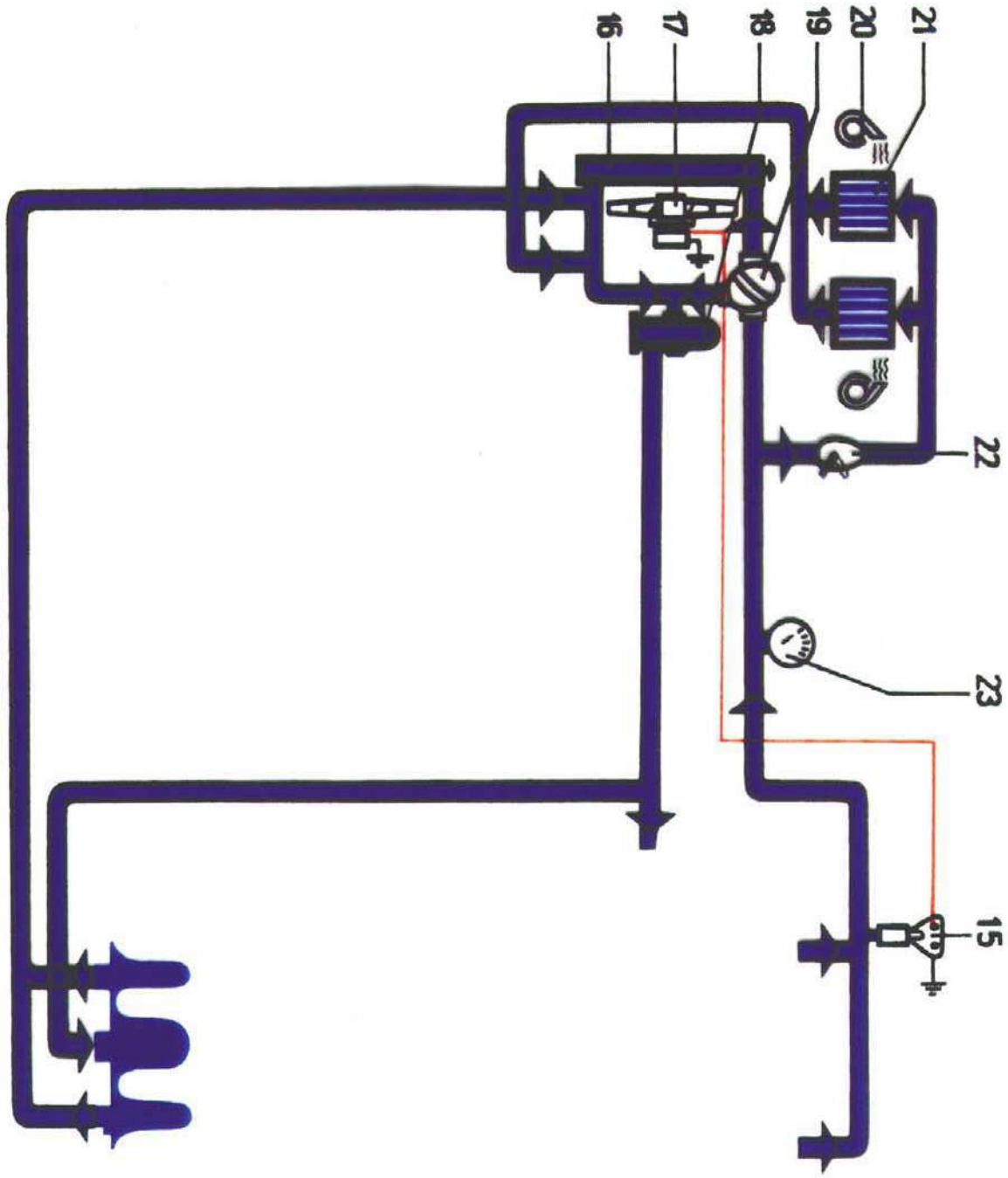

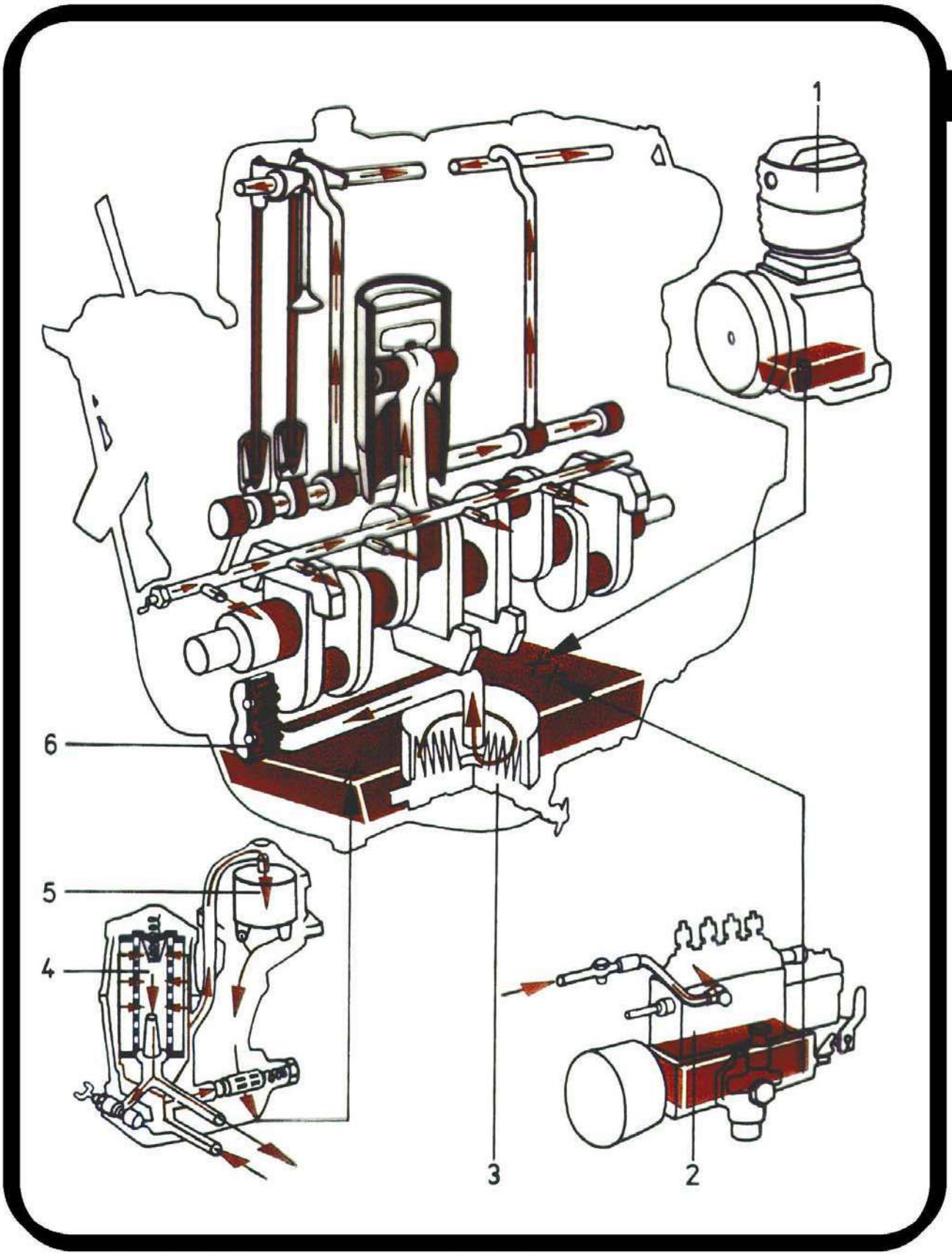
1
6
5
4
3
2

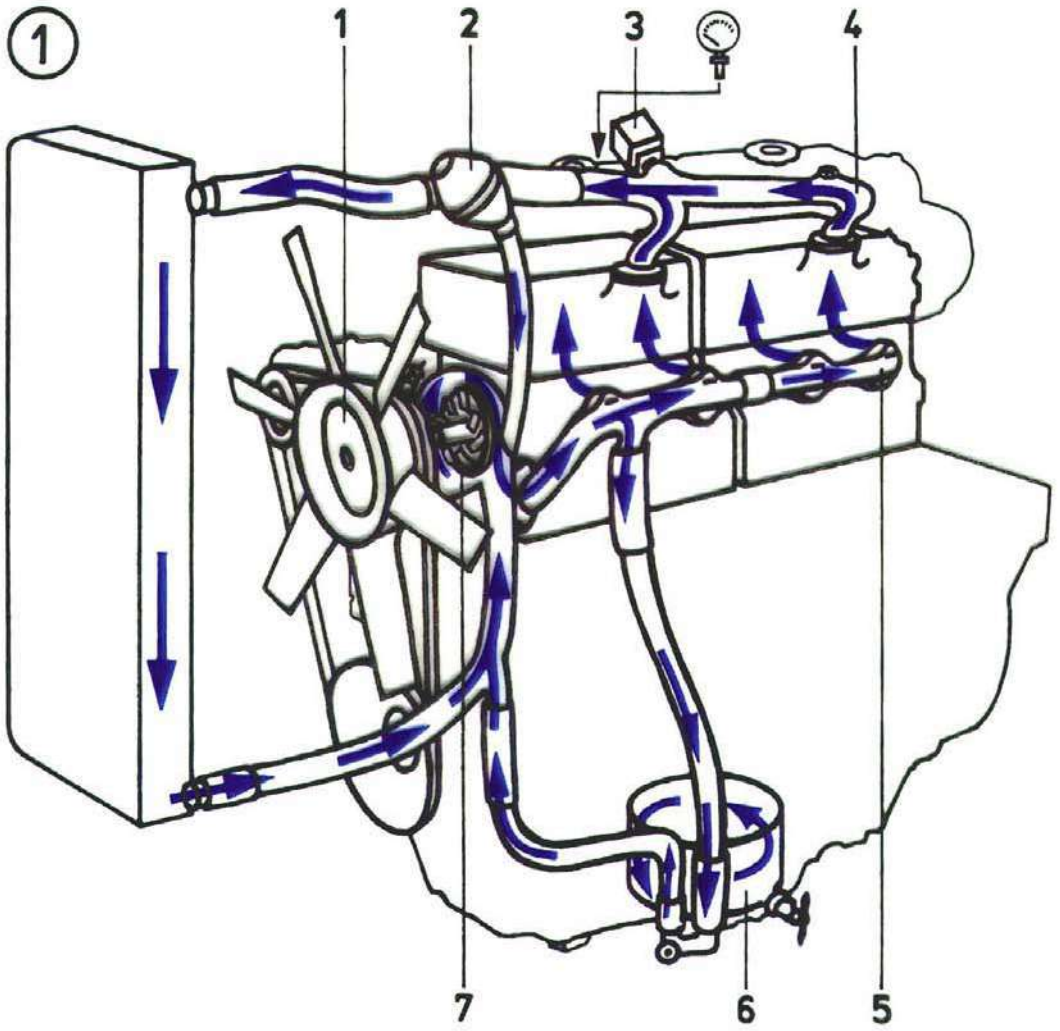
1
1
2
3
4
7
6
5

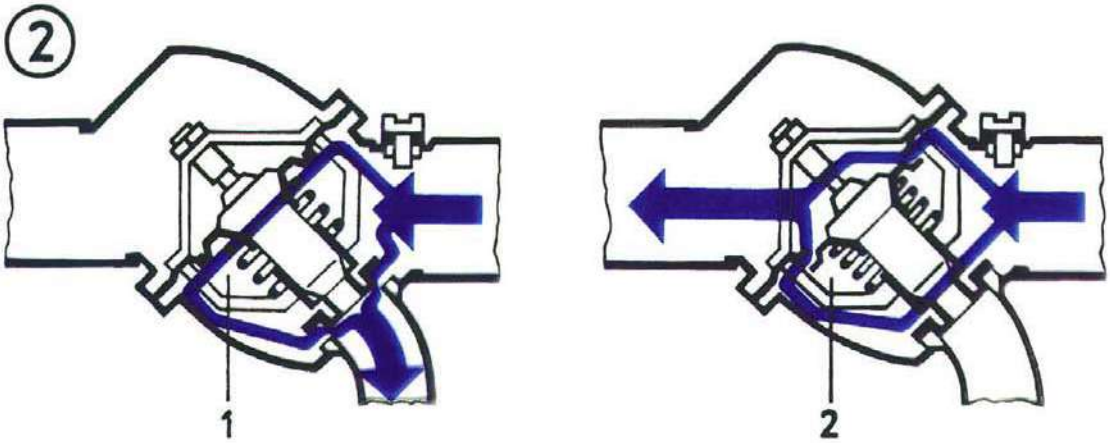
2
1
2

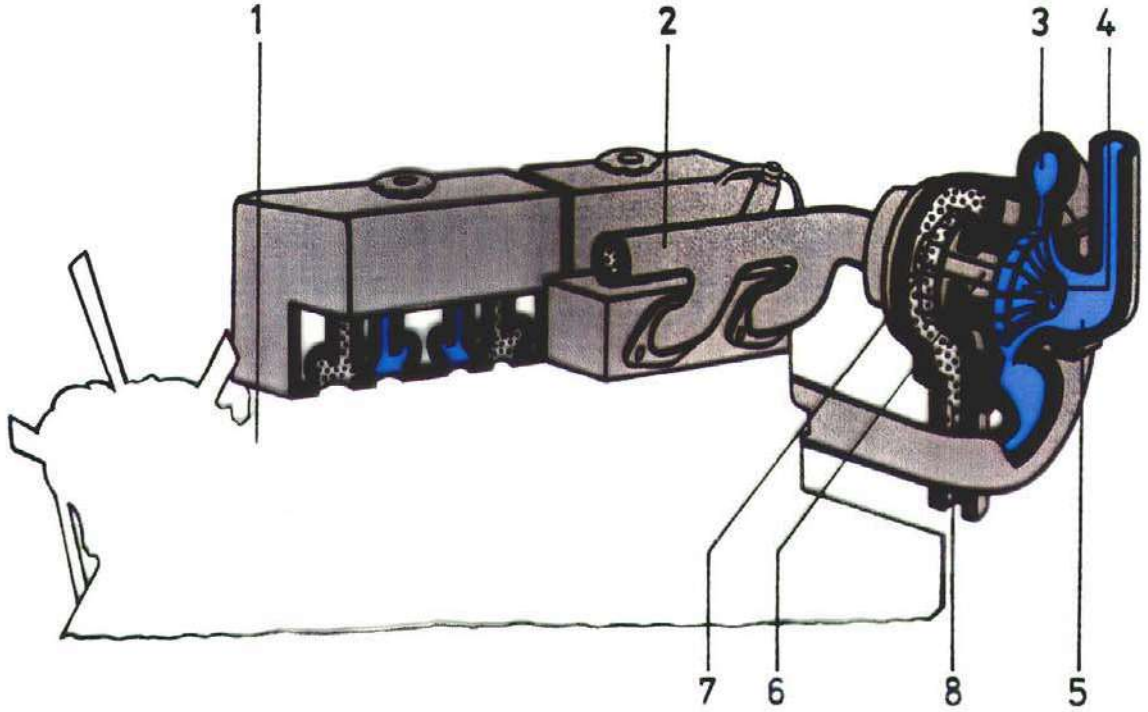
1
2
3
4
7
6
8
5

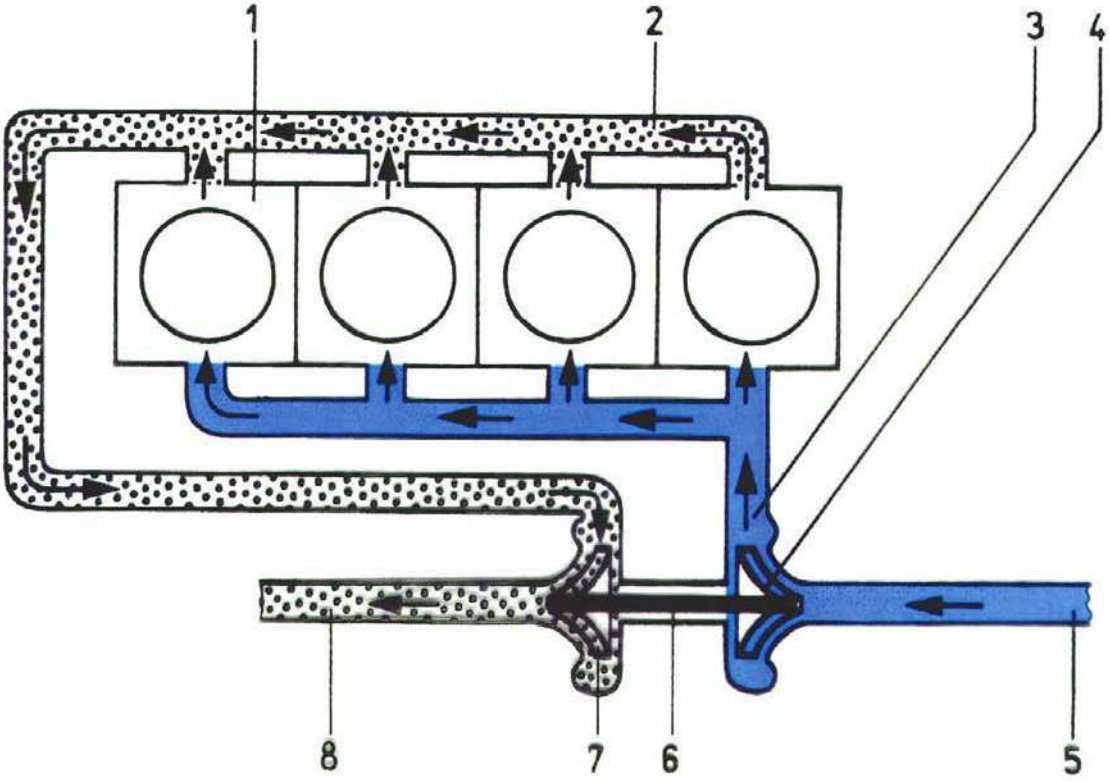
1
2
3
4
8
7
6
5

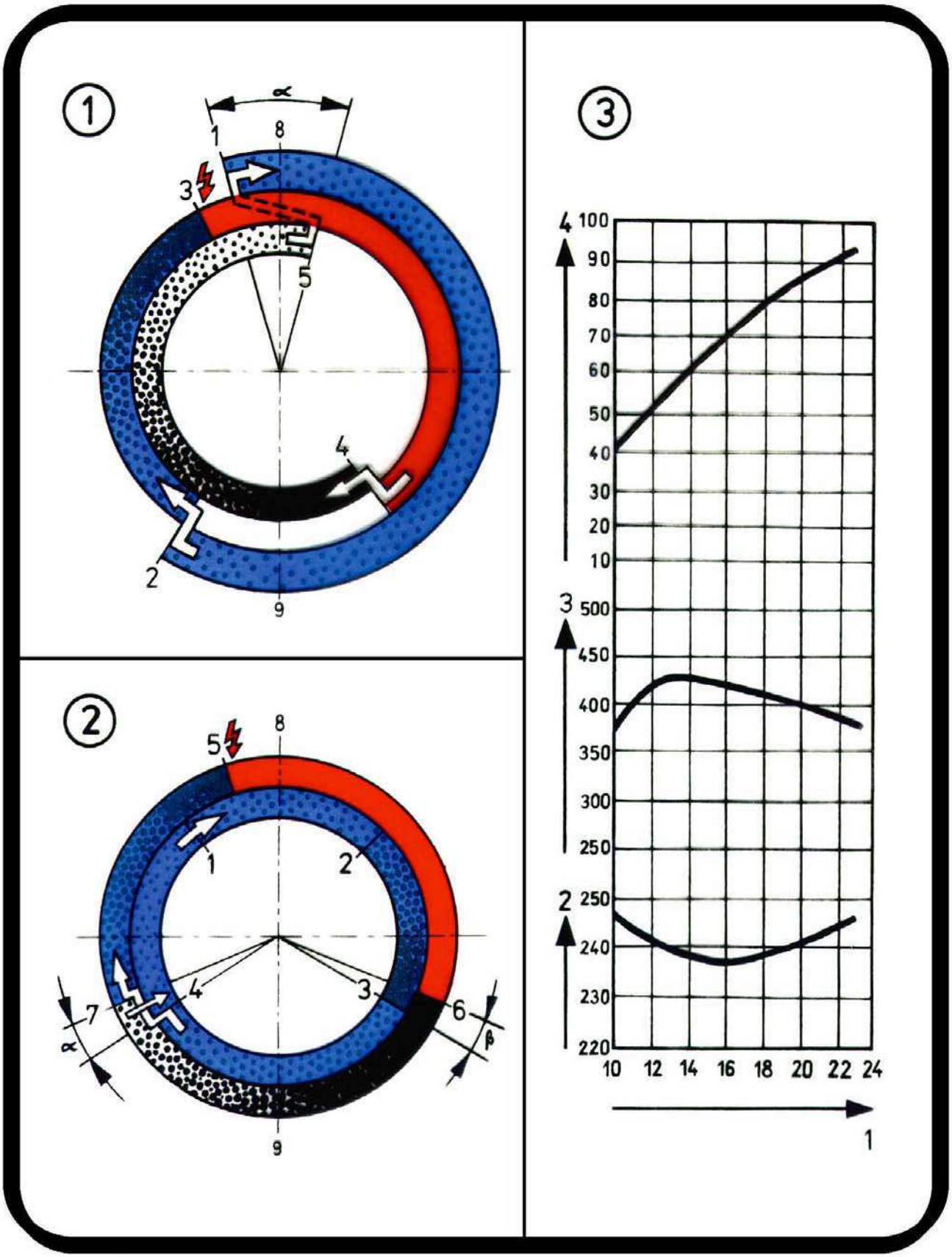
①
α
1
8
3
5
4
2
9
②
5
8
1
2
4
3
7
6
α
β
9
③
4 100
90
80
70
60
50
40
30
20
10
3 500
450
400
350
300
250
2 250
240
230
220
10 12 14 16 18 20 22 24
1

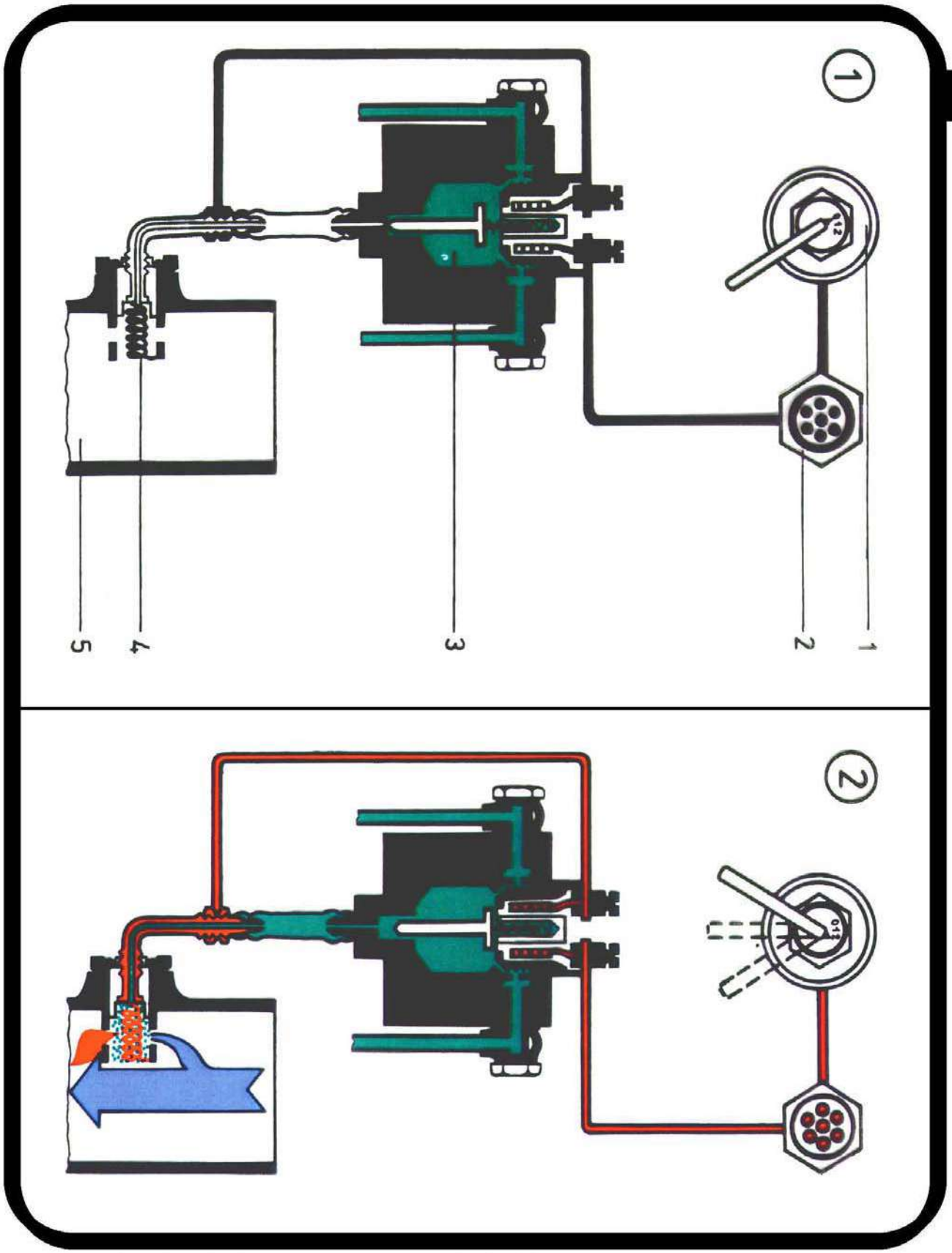
1
5
4
3
2
1
2